67900 089 - 10/95 NL

Buderus
HEIZTECHNIK

Montage- en onderhoudsvoorschrift

Warmwaterboiler
HT75

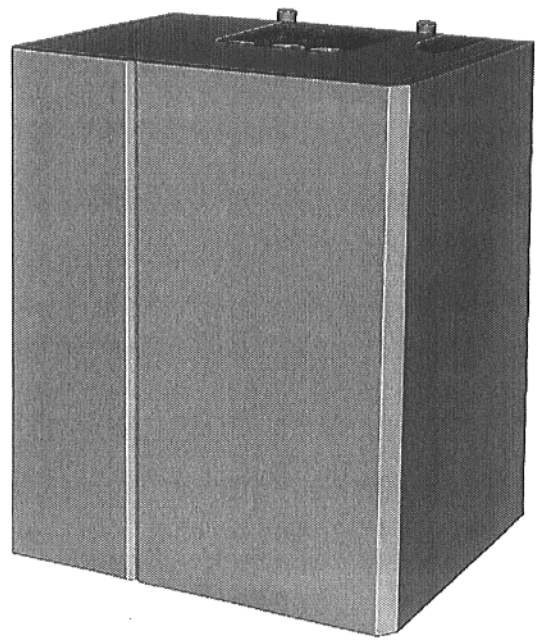

Zorgvuldig bewaren a.u.b.

1. Algemeen

De warmwaterboiler HT 75 bestaat uit een stalen vat met een oppervlaktebescherming en wordt geleverd met thermische schuimisolatie, mantel en onderdelen*.

De installatie kan zowel bovenaan als onderaan plaatsvinden.

De warmwaterboiler is ontwikkeld voor een combinatie met een wandketel.

De waterzijdige aansluiting van verwarmingsketel en warmwaterboiler moet bouwzijdig worden uitgevoerd volgens het afzonderlijke montagevoorschrift (geleverd bij de verbindingsleidingen).

* aan de binnenzijde van de boilermantel bevestigd.

2. Afmetingen

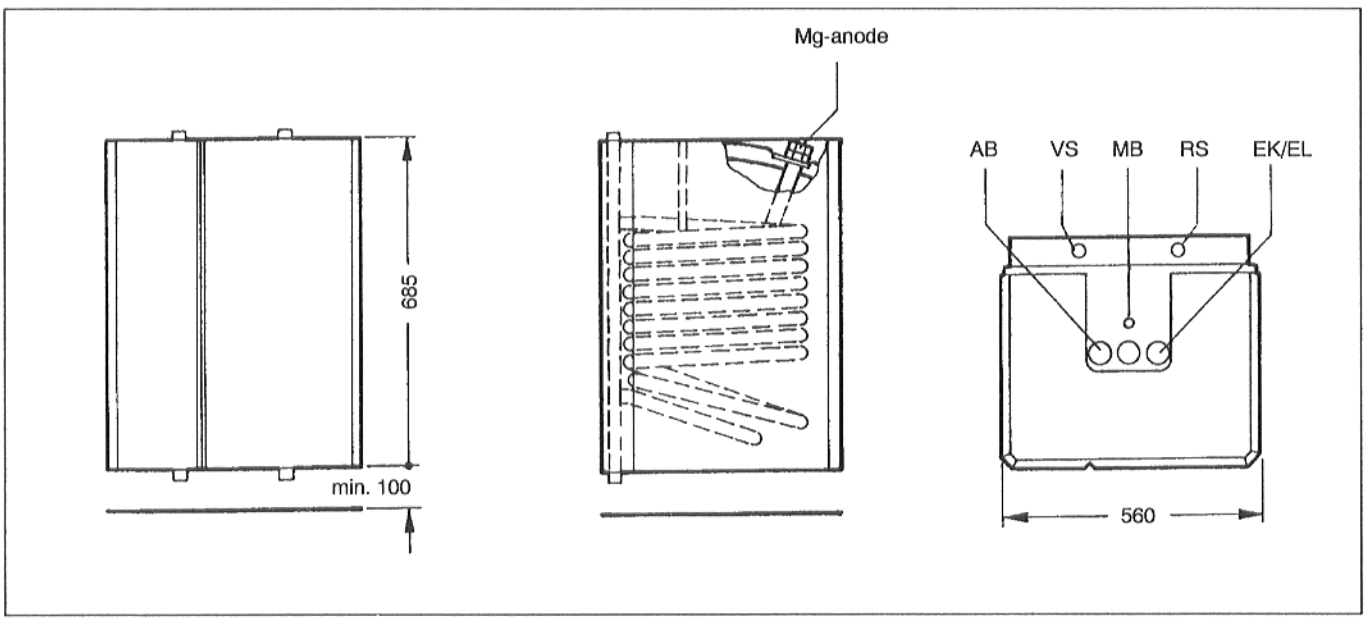

Afb. 1

Toelichting:

AB	=	warmwatervertrek Rp ¾"	EK	=	koudwatertoevoer Rp ¾"
VS	=	aanvoer boiler G ¾"	EL	=	aftap Rp ¾"
RS	=	retour boiler G ¾"	MB	=	meetpunt tapwater

3. Opstelling

Voor de opstelling moet een vorstvrije ruimte worden gekozen. Een uitgeschakelde installatie moet worden geleegd.

De bevestigingswand moet beschikken over: een draagvermogen van 120 kg.

De minimumafstanden volgens Afb. 2 moeten worden aangehouden. De maten A en B kunnen worden gevonden in het montagevoorschrift van de verbindingsleidingen.

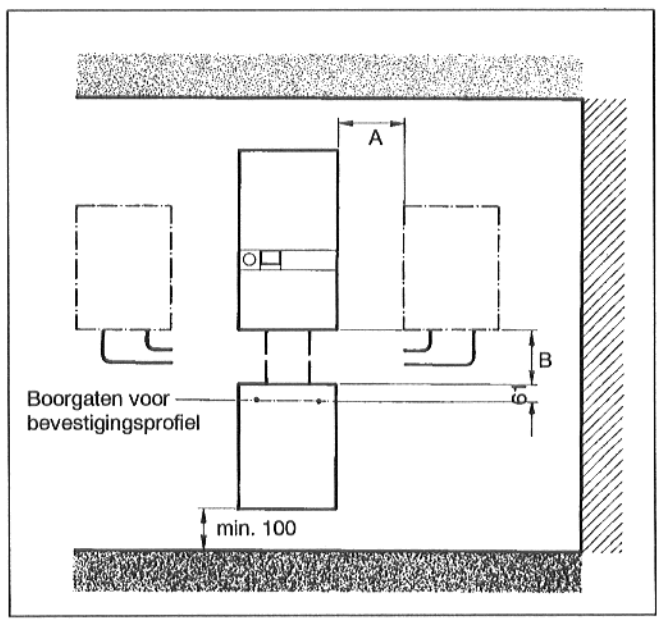

Afb. 2

4. Montage

Opmerking:
Om beschadigingen te voorkomen kan de boilermantel worden verwijderd.

- De mantel aan de onderzijde naar voren trekken totdat de kunststof pennen zich volledig buiten de bussen bevinden (Afb. 3).
- De haken van de mantel naar boven uit de uitsparingen tillen (Afb. 3).
- Beide onderdelentassen van de binnenwand van de mantel verwijderen.

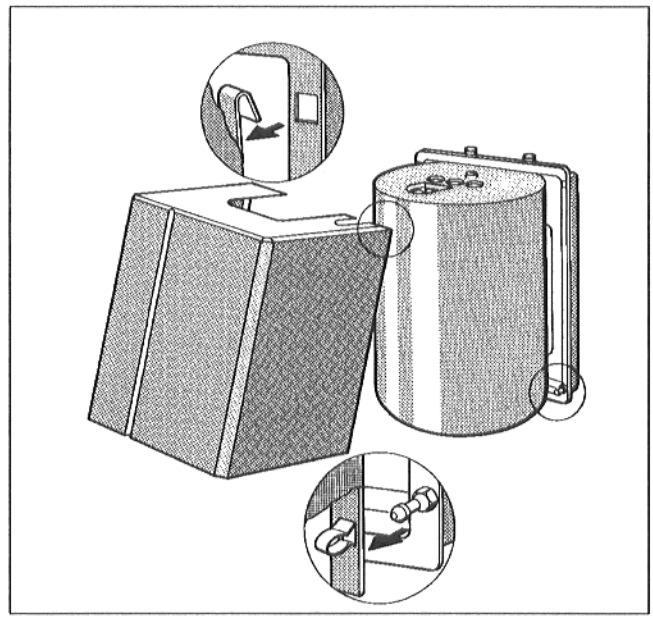

Afb. 3

- Gaten voor de pluggen boren, pluggen plaatsen en het bevestigingsprofiel met 2 zeskantbouten waterpas monteren (Afb. 2 en Afb. 4).
- Warmwaterboiler met beide uitsparingen in het frame aan de haken van het bevestigingsprofiel ophangen (Afb. 4).

Opmerking:

De aansluitingen voor koudwatertoevoer (EK), tapwaterafvoer (AB) evenals voor boileraanvoer (VS) en boilerretour (RS) kunnen naar keuze aan de boven- of aan de onderzijde worden gemonteerd.

Afhankelijk van de aansluitzijde moeten de aansluitonderdelen overeenkomstig Afb. 5 resp. Afb. 6 worden gemonteerd.

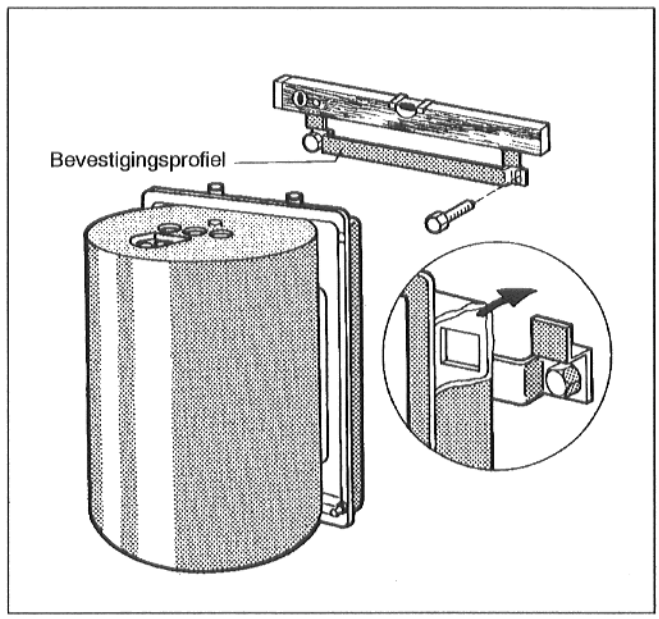

Afb. 4

Aansluiting bovenzijde:

- Lange dompelbuis van **bovenaf** in (EK) afdichten (Afb. 5).
- Korte dompelbuis van **bovenaf** in (AB) afdichten (Afb. 5).
- Verloopmoffen en ontluchtingsventielen van onderaf in (VS) en (RS) afdichten.
- Afdichtstoppen van onderaf in (AB) en (EK) afdichten (Afb. 5).

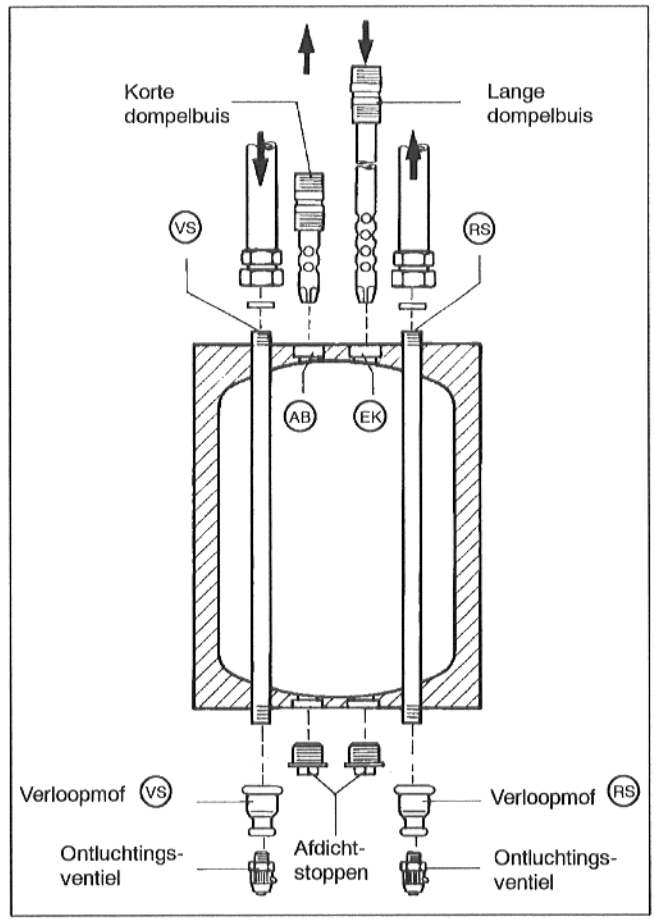

Afb. 5

Aansluiting onderzijde:

- Lange dompelbuis van **onderaf** in (AB) afdichten (Afb. 6).
- Korte dompelbuis van **onderaf** in (EK) afdichten (Afb. 6).
- Verloopmoffen en ontluchtingsventielen van bovenaf in (VS) en (RS) afdichten.
- Afdichtstoppen van bovenaf in (AB) en (EK) afdichten (Afb. 6).

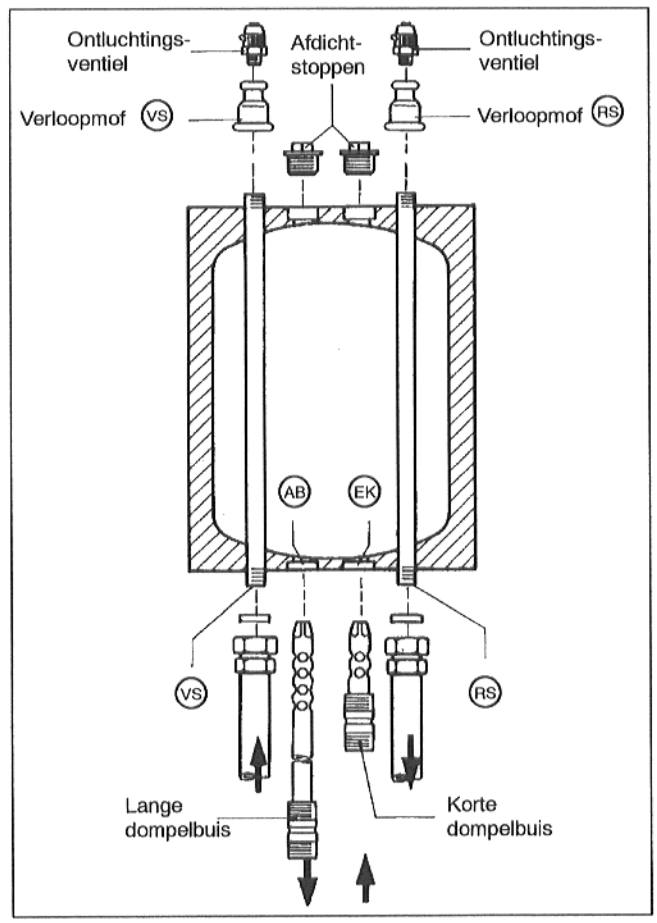

Afb. 6

Installatie

Bij de plaatsing en uitrusting van de installatie moeten de wettelijke en plaatselijke vorrschriften in acht worden genomen.

Be- en ontluchtingsventiel in de tapwaterleiding inbouwen vóór de afsluiter.

Geen bochten monteren in de aftapleiding, om een eventuele reiniging te kunnen uitvoeren.

Op het overstortventiel moet een plaatje met het volgende opschrift worden aangebracht: "Spuileiding niet afsluiten. Tijdens de verwarming kan er om veiligheidsredenen water uitstromen."

De doorsnede van de spuileiding moet minstens even groot zijn als de afvoerdoorsnede van het overstortventiel.

Alle leidingen en aansluitingen moeten spanningsvrij zijn gemonteerd!

De bedrijfsveiligheid van het overstortventiel moet worden gecontroleerd door van tijd tot tijd te spuien.

Alle aansluitingen op lekkage controleren!

Overstortventiel

Aansluitings-diameter minimaal	Nominale inhoud van het waterreservoir l	Max. verwarmings-vermogen kW
DN 15	**tot 200**	**75**
DN 20	van 200 – 1000	150
DN 20	van 1000 – 5000	150

Veiligheidsgrenzen

Temperatuur verwarmingswater ..... max. 110°C
Bedrijfsoverdruk (verwarmingswater) .... max. 6 bar
Tapwatertemperatuur ..... max. 95°C
Bedrijfsoverdruk (tapwater) ..... max. 10 bar

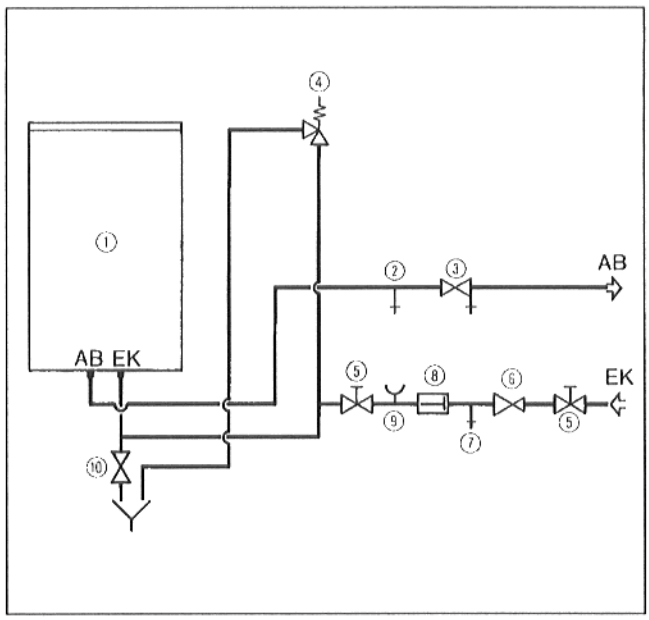

Afb. 7

Toelichting:

① Boilervat
② Be- en ontluchtingsventiel
③ Afsluiter met aftapventiel
④ Overstortventiel
⑤ Afsluiter
⑥ Reduceerventiel (indien nodig)
⑦ Proefkraantje
⑧ Terugslagklep
⑨ Aansluiting manometer (indien nodig)
⑩ Aftap

EK = koudwatertoevoer
AB = tapwaterafvoer

Voelermontage

- Voelerleiding over de voeler op de geleidingsdraad vastmaken (Afb. 8).
- Voelerleiding met geleidingsdraad tot aan de afgeschuinde kant in de dompelhuls plaatsen (Afb. 8).

  Opmerking: Als er een hogere tapwatertemperatuur moet worden bereikt, dan moet de afgeschuinde kant in de geleidingsdraad worden geëffend en de voeler volledig in de dompelhuls worden geplaatst.

  In dat geval adviseren wij een door een thermostaat geregelde armatuur in de tapwaterleiding in te bouwen.

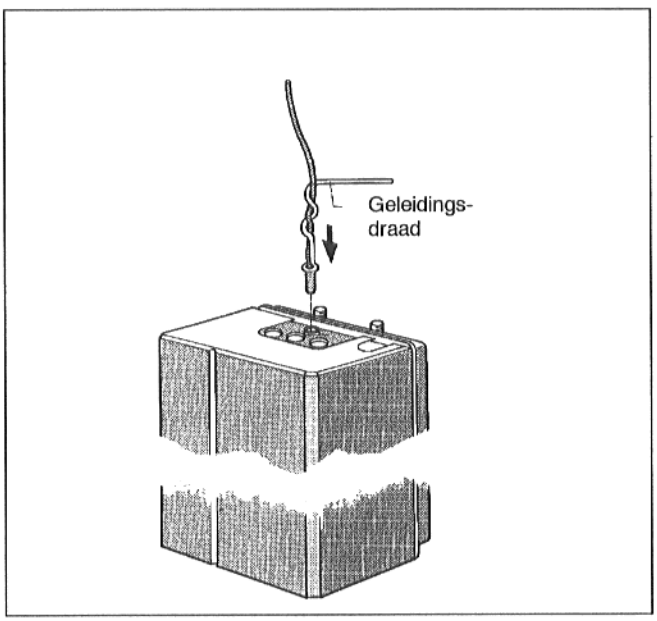

Afb. 8

Magnesiumanode

- Controleren of de magnesiumanode is ingebouwd en de aardingskabel is aangesloten (Afb. 9).

Regelkast Ecomatic 4000

- Stekker van de aardingskabel verbinden met de kabel van de regelkast (Afb. 9).

  Bij andere regelkasten wordt deze stekker niet gebruikt.

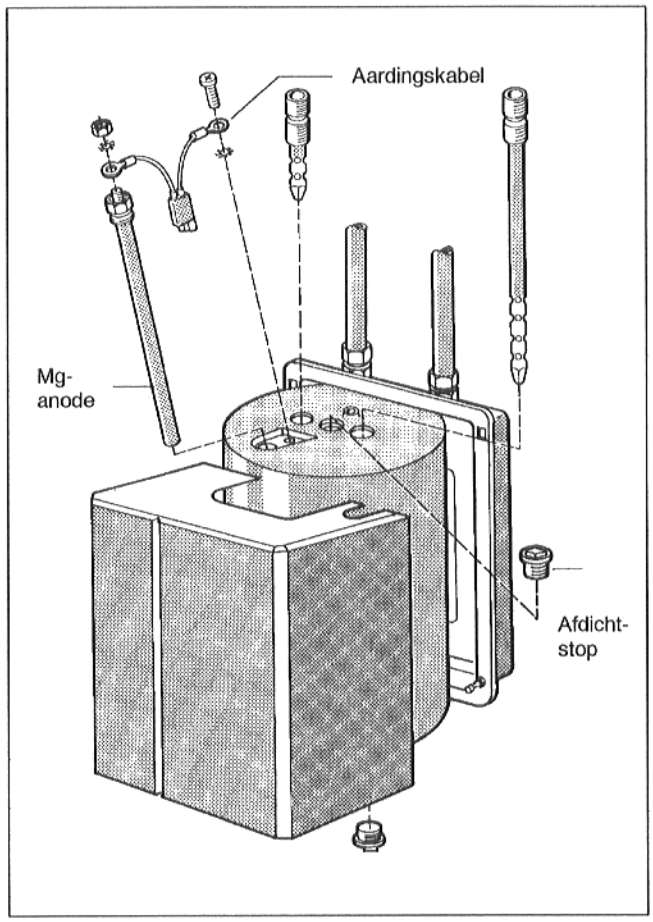

Afb. 9

5. Inbedrijfstelling

Controleer of de warmwaterboiler is gevuld en de koudwatertoevoer naar de boiler is geopend.

Alle aansluitingen en leidingen moeten op lekkage worden gecontroleerd.

De magnesiumanode moet functioneel zijn aangesloten.

De informatie die nodig is voor de bediening is terug te vinden in het bedieningsvoorschrift van de regelkast of van de wandketel (wordt geleverd bij - regelkast resp. wandketel).

De installatie moet voor het eerst in bedrijf worden gesteld door de installateur of een door hem aangewezen deskundige in het bijzijn van de eigenaar.

6. Onderhoud

Indien niet anders schriftelijk overeengekomen, mag de warmwaterboiler alleen met drinkwater worden gevuld.

Over het algemeen wordt met tussenpozen van ten hoogste 2 jaar een controle en reiniging van de warmwaterboiler door een vakman aangeraden.

Bij hard tot zeer hard water in combinatie met hoge temperatuurbelastingen moet de boiler vaker worden gereinigd.

Een controle van de magnesiumanode tussen de hoofdcontroles is raadzaam.

Voor het controleren van de magnesiumanode moet de mantel worden verwijderd.

Reiniging

- Installatie stroomloos maken.
- Koudwatertoevoer sluiten, boiler aftappen door middel van het losdraaien van de leidingaansluiting, resp. de afdichtstop EK/EL (Afb. 5 en Afb. 6).
- Voor het beluchten een hoger gelegen tapkraan openen.
- Regelkasten Ecomatic 4000: Stekker van de aardingskabel loskoppelen (Afb. 9).
- Magnesiumanode eruit schroeven.(Afb. 9).
- Magnesiumanode en pakking controleren – bij verkleining van de anode tot 15 – 10 mm ∅ wordt vervanging aangeraden.
- Afdichtstop uit de onderhoudsopening schroeven (Afb. 9).
- Binnenzijde van het boilervat controleren en reinigen.

  Opmerking: Kalkaanslag nooit met een hard, scherp voorwerp verwijderen, omdat de oppervlaktebescherming van de binnenwanden dan kan worden beschadigd.
- Magnesiumanode weer vastschroeven.
- Bevestigingsoog van de aardingskabel aanbrengen en kruiskopschroef vastdraaien (Afb. 10).
- Regelkast Ecomatic 4000: Stekker van de aardingskabel weer aansluiten op de kabel van de regelkast.
- Afdichtstop van de onderhoudsopening weer monteren.
- Alle koppelingen op lekkage controleren.
- Mantel weer monteren (Afb. 10).

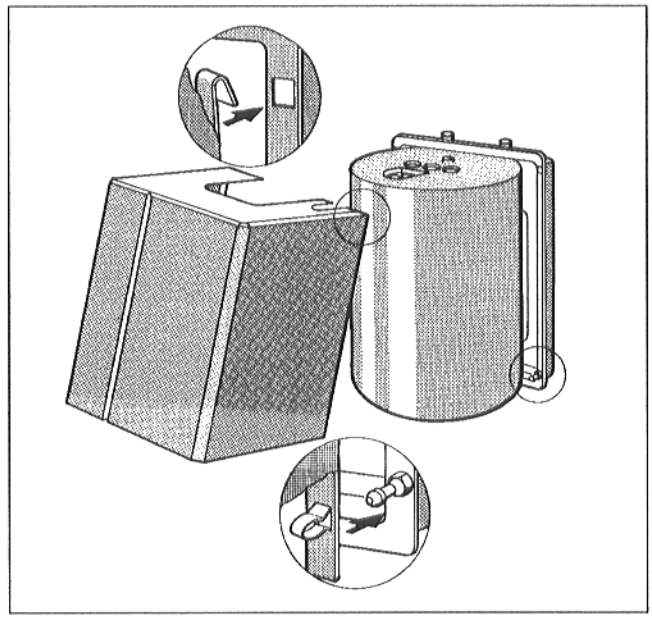

Afb. 10

Buderus Heiztechnik GmbH • 35573 Wetzlar

Wijzigingen voorbehouden!