67900 086 - 02/97 NL

Buderus
HEIZTECHNIK

Montage- en onderhoudsvoorschrift

Warmwaterboiler
S 120

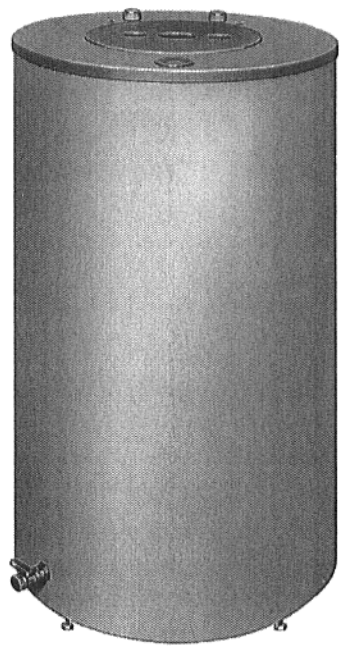

Zorgvuldig bewaren a.u.b.

1. Algemeen

De warmwaterboiler S 120 bestaat uit een stalen reservoir met oppervlaktebescherming en wordt compleet geleverd met schuimisolatie.

De waterzijdige koppeling van verwarmingsketel en warmwaterboiler moet aan de zijde van de installatie volgens het aparte montagevoorschrift (leveringsomvang leidinggroep) worden uitgevoerd.

Om schade aan de mantel te voorkomen, mag de verpakking pas worden verwijderd op de plaats waar het toestel wordt opgesteld.

2. Afmetingen

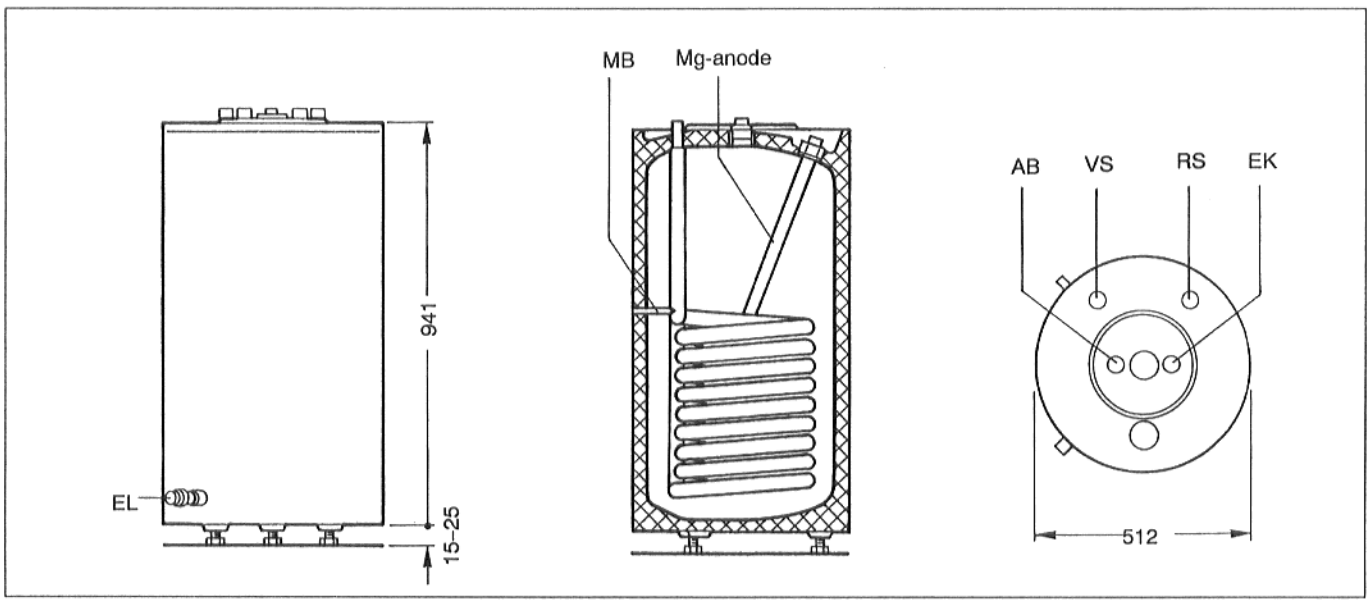

Afb. 1

Toelichting:

AB = vertrek warm water . . R 3/4
VS = aanvoer boiler . . . . . R 3/4
RS = retour boiler. . . . . R 3/4
EK = toevoer koud water . R 3/4
EL = aftap
MB = meetpunt warm water

3. Opstelling

Voor de opstelling moet een tegen vorst beschermde ruimte worden gekozen of de buiten bedrijf gestelde installatie moet bij vorstgevaar worden afgetapt.

De vloer moet vlak en stabiel zijn.

De maat A vindt u in het montagevoorschrift van de verbindingsleidingen.

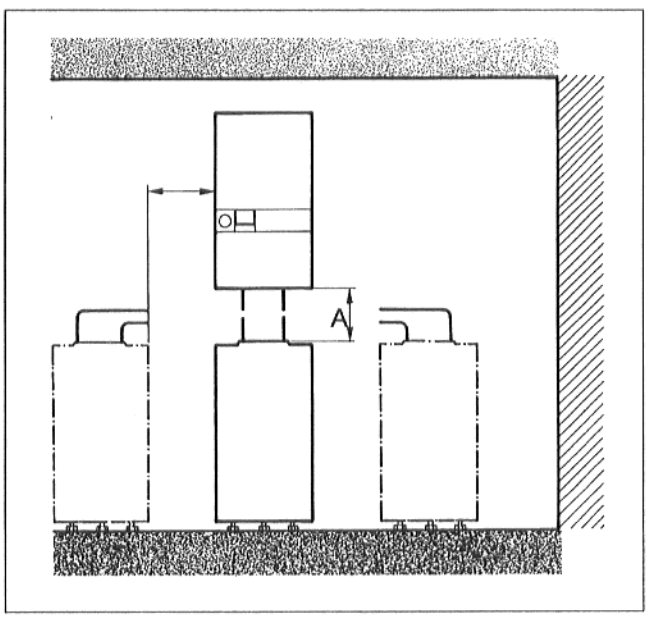

Afb. 2

4. Montage

Stelvoetjes

- Warmwaterboiler door bijstellen van de stelvoetjes verticaal stellen (Afb. 3).

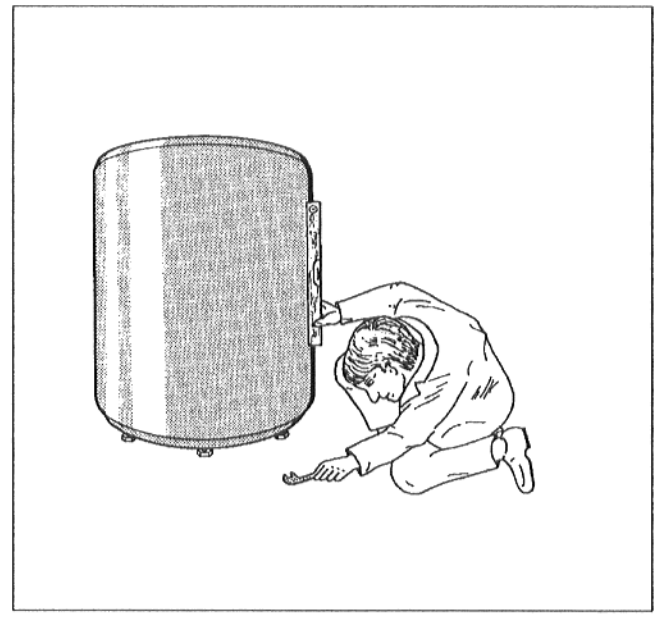

Afb. 3 – Principeafbeelding

Installatie

Bij de plaatsing en uitrusting van de installatie moeten de wettelijke en plaatselijke voorschriften in acht worden genomen.

Be- en ontluchtingsventiel in de warmwaterleiding voor de afsluiter inbouwen.

Geen bochtstukken in de aftapleiding inbouwen, om eventuele reiniging te kunnen uitvoeren.

Op het overstortventiel moet een plaatje met het volgende opschrift worden aangebracht: Spuileiding niet afsluiten. Tijdens de opwarming kan er om veiligheidsredenen water naar buiten stromen."

De spuileiding moet minstens even groot zijn als de afvoerdoorsnede van het overstortventiel.

Van tijd tot tijd moet door spuien worden gecontroleerd of het overstortventiel bedrijfsklaar is.

- Alle aansluitingen op dichtheid controleren!

Alle leidingen en aansluitingen moeten spanningsvrij zijn gemonteerd!

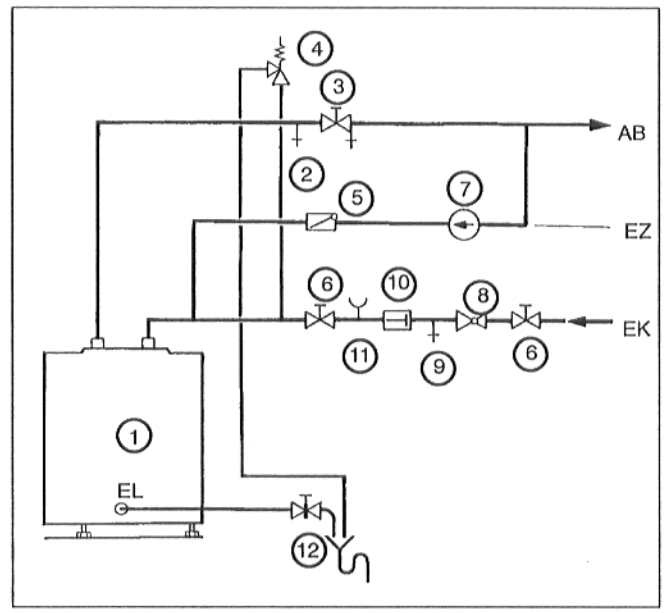

Afb. 4

Legenda:

1. Boilervat
2. Be- en ontluchtingsventiel
3. Afsluiter met aftapventiel
4. Overstortventiel
5. Terugslagklep
6. Afsluiter
7. Circulatiepomp
8. Drukreduceerventiel (indien nodig)
9. Proefkraantje
10. Keerklep
11. Manometeraansluiting (indien nodig)
12. Aftap

AB = vertrek warm water
EK = toevoer koud water
EZ = circulatieleiding
EL = aftap

Overstortventiel

Aansluitdiameter minstens	Nominale inhoud van het waterreservoir l	Max. verwarmingsvermogen kW
DN 15	**tot 200**	**75**
DN 20	200 – 1000	150
DN 25	1000 – 5000	250

Veiligheidsgrenzen

Temperatuur verwarmingswater ..... max. 110 °C
Bedrijfsoverdruk (verwarmingswater) .... max. 6 bar
Temperatuur warm water ..... max. 95 °C
Bedrijfsoverdruk (warm water) ..... max. 10 bar

Voelermontage

- Voeler (MB) aan achterzijde van boiler monteren (Afb. 5).
- Voeler in dompelhuls inbrengen en met klemveer borgen (Afb. 5).

Opmerking: Het is beslist noodzakelijk dat de voeler over de hele lengte contact maakt met de dompelhuls.

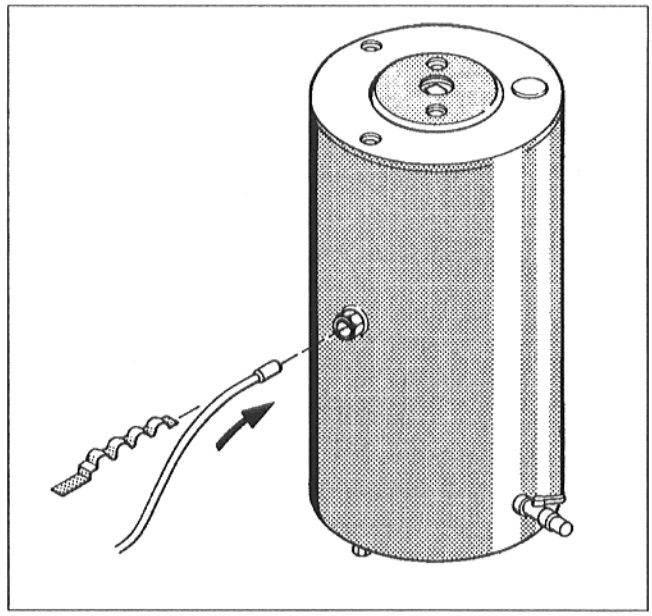

Afb. 5

Magnesiumanode

- Na demontage en visuele controle moet de magnesiumanode weer worden afgedicht (Afb. 6 en 7).

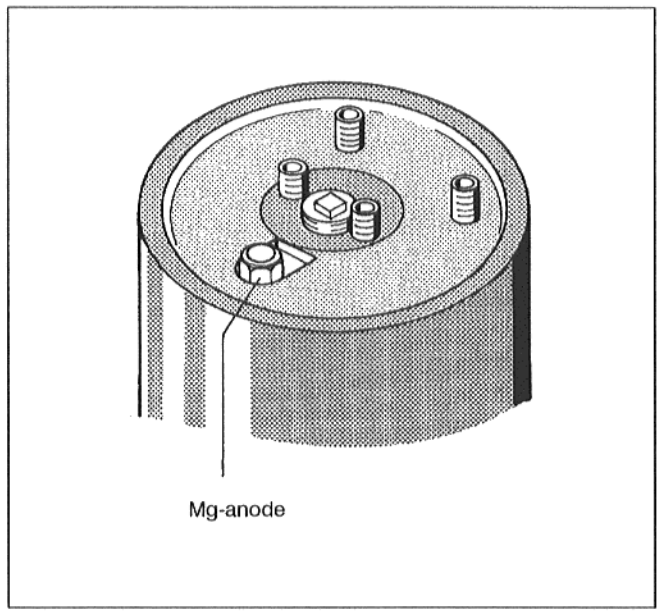

Afb. 6

5. Inbedrijfstelling

Controleer of de warmwaterboiler is gevuld en of de toevoer van koud water naar de boiler is gewaarborgd.

Alle aansluitingen en leidingen moeten op dichtheid worden gecontroleerd.

De voor de bediening noodzakelijke informatie vindt u in het bedieningsvoorschrift van de regelkast of van de wandketel (leveringsomvang – regelkast resp. wandketel).

De installatie moet in aanwezigheid van de eigenaar voor het eerst in bedrijf worden gesteld door de installateur of door een door hem aangewezen deskundige.

6. Onderhoud

De warmwaterboiler mag alleen met drinkwater worden gevuld, tenzij schriftelijk anders is overeengekomen.

Over het algemeen wordt met tussenpozen van ten hoogste 2 jaar een controle en reiniging van de warmwaterboiler door een deskundige aanbevolen.

Bij minder gunstige waterkwaliteiten (hard tot zeer hard water) in combinatie met hoge temperatuurbelastingen moet de boiler vaker worden gereinigd.

Een controle van de magnesiumanode tussen de hoofdcontroles wordt aanbevolen.

Om de magnesiumanode te controleren moet de kunststofstop in het boilerdeksel worden verwijderd en de magnesiumanode worden gedemonteerd (Afb. 7).

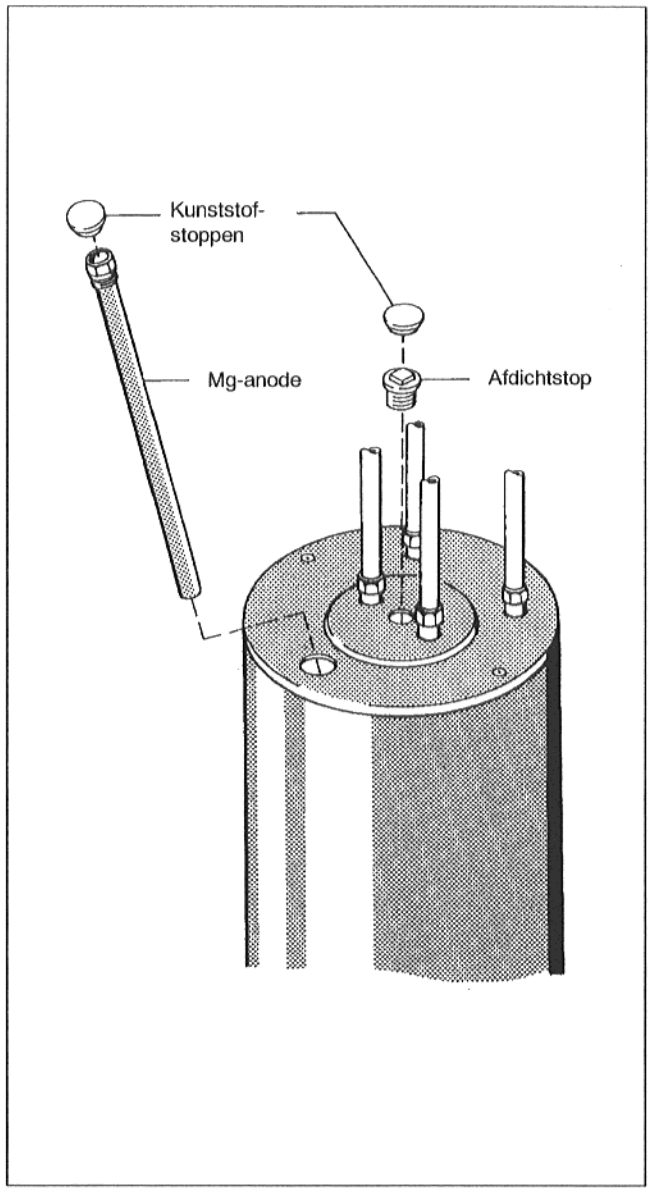

Afb. 7

Reiniging

- Installatie stroomloos maken.
- Toevoer van koud water (EK) sluiten, boileraftap (EL) openen. Voor de ontluchting een hoger geplaatste tapkraan openen (Afb. 1).
- Kunststofstoppen uit magnesiumanode en revisieopening trekken (Afb. 7).
- Magnesiumanode eruit schroeven (Afb. 7).
- Magnesiumanode controleren – als de anode tot 15 – 10 mm Ø is verkleind, wordt vervanging aanbevolen
- Afdichtstop uit de revisieopening draaien (Afb. 7).
- Binnenruimte van het boilervat controleren en reinigen.

  Opmerking: Kalkaanslag nooit met een hard, scherp voorwerp verwijderen, omdat de oppervlaktebescherming van de binnenwanden dan kan worden beschadigd.
- Magnesiumanode opnieuw afdichten.
- Afdichtstop van de revisieopening weer monteren.
- Installatie weer in bedrijf stellen.
- Alle koppelingen op dichtheid controleren.
- Kunststofstoppen in plaatdeksel drukken (Afb. 7).

Buderus Heiztechnik GmbH • D 35573 Wetzlar

Wijzigingen voorbehouden!