Montagevoorschrift

Snelmontagesysteem voor verwarmingskring KAS 1/KAS 2 Logano G115/G125

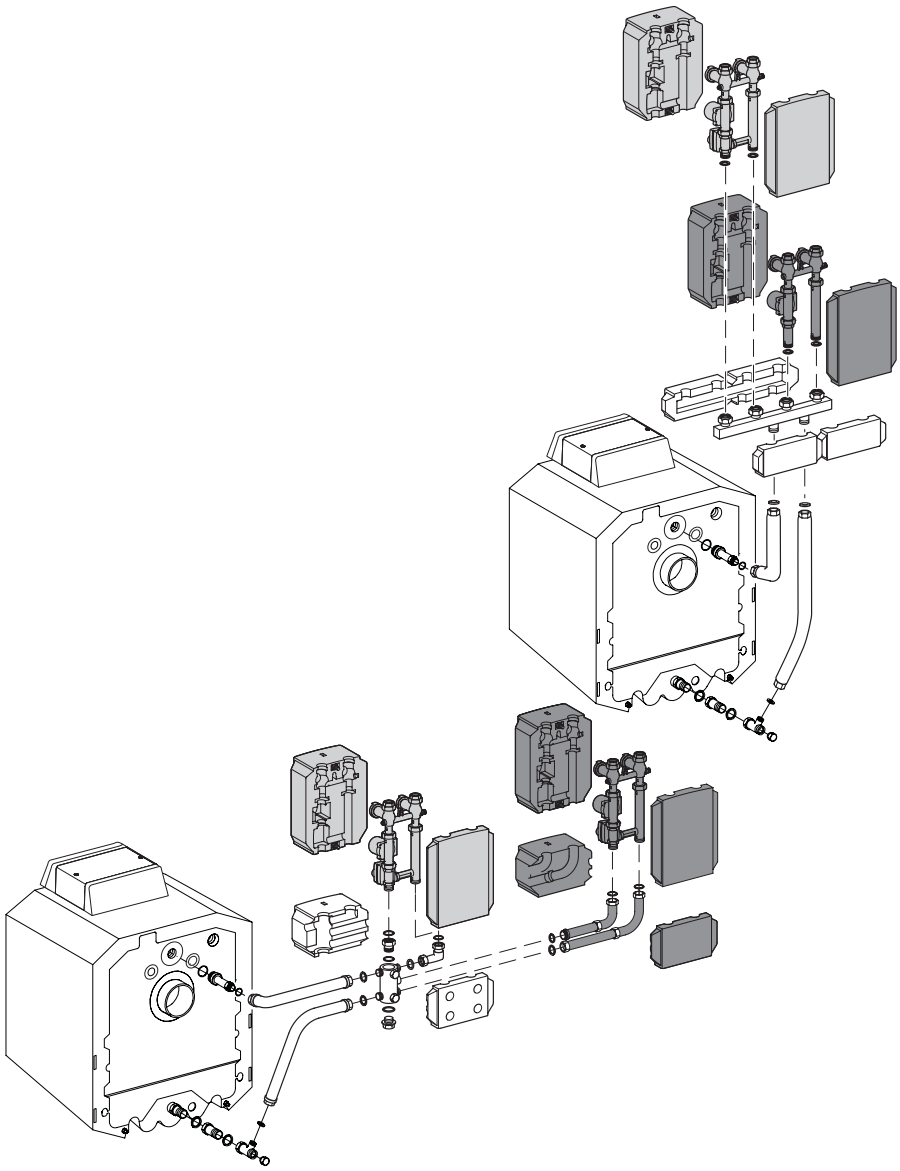

Buderus

1 Aanwijzingen 3

2 Technische gegevens en leveringsomvang 4

2.1 Aansluitmogelijkheden en opstellingsmaten 4
2.2 Leveringsomvang KAS 1 5
2.3 Leveringsomvang KAS 2 5

3 Aansluitset voor ketel KAS 1 met pompgroep HS/HSM 6

3.1 Aansluitset voor ketel KAS 1 7
3.2 Pompgroep HS/HSM 7

4 KAS 1 met verdeelcollector, set voor verwarmingskringen HS/HSM 8

4.1 Aansluitset voor ketel KAS 1 9
4.2 Verdeelcollector HKV 9
4.3 Pompgroep HS/HSM 9

5 KAS 2 met multifunctionele verdeler, pompgroep HS/HSM 10

5.1 Aansluitset voor ketel KAS 2, zijdelings haaks, links van de ketel 11
5.1.1 Uitbreidingsset ES 2 voor 2e verwarmingskring 11
5.2 Aansluitset voor ketel KAS 2, zijdelings haaks, rechts van de ketel 13
5.3 Aansluitset voor ketel KAS 2, zijdelings parallel, links van de ketel 15
5.3.1 Uitbreidingsset ES 2 voor 2e verwarmingskring 17
5.3.2 Uitbreidingsset ES 3 voor 3e verwarmingskring 17
5.4 Aansluitsset voor ketel KAS 2, zijdelings parallel, rechts van de ketel 19
5.4.1 Uitbreidingsset ES 2 voor 2e verwarmingskring 21

6 Elektrische aansluiting 22

Over dit voorschrift

Dit montagevoorschrift bevat belangrijke informatie betreffende een veilige en vakkundige montage van het snelmontagesysteem voor verwarmingskring KAS 1/KAS 2.

Dit montagevoorschrift richt zich tot de vakman, die – op basis van zijn opleiding en ervaring – over de nodige kennis van verwarmingsinstallaties beschikt.

Maak enkel gebruik van de originele wisselstukken van Buderus. Buderus kan niet verantwoordelijk gesteld worden voor schade die veroorzaakt werd door componenten die niet door Buderus geleverd werden.

Voorgeschreven toepassing

Dankzij de snelmontagesystemen voor verwarmingskring KAS 1/KAS 2 kan er voor een functionele en plaatsbesparende montage aan het betreffende verwarmingssysteem gezorgd worden.

AANWIJZING VOOR DE GEBRUIKER

Respecteer voor de montage en de werking van de verwarmingsinstallatie de nationale normen en richtlijnen!

1 Aanwijzingen

Dichtingen

De dichtingen die noodzakelijk zijn voor de montage van de afzonderlijke componenten bevinden zich bij de betroffen transporteenheid.

Zelfregelende pompen

Wanneer er gebruik gemaakt wordt van zelfregelende pompen moet het bedienings- en servicevoorschrift van het regeltoestel gerespecteerd worden!

Dichtheidstest

Vooraleer de isolatie aangebracht wordt, moet de installatie onderworpen worden aan een dichtheidstest, om eventuele ondichtheden op te sporen.

Isolatie

De isolerende deksels kunnen gemakkelijk in elkaar gestoken worden, door ze eerst bovenaan in elkaar te hangen en dan onderaan samen te drukken.
De isolerende deksels van de HS/HSM moeten lichtjes aangeschroefd worden met de kunststof schroeven.

OPGELET!

SCHADE AAN DE INSTALLATIE

De verluchtingssleuven in de isolatie mogen niet afgesloten worden; ze dienen voor de afkoeling van de verwarmingskringpomp.

Aansluiting aan het leidingennet

Aansluiting aan de pompgroep met gewone aansluitcomponenten 1"-draadboringen bij HS 25 en 1¼"-draadboring bij HS 32.
Bij toepassing van gesoldeerde componenten, mogen die bij het solderen niet gemonteerd zijn aan de aansluitset, aangezien anders de dichtingen beschadigd kunnen worden.

Algemene montageaanwijzingen:

OPGELET!

SCHADE AAN DE INSTALLATIE

door ondichte aansluitingen.

- Draai alle schroefkoppelingen handvast plus 1/8 slag aan met een steeksleutel (dat stemt overeen met een draaimoment van 60 Nm).

OPGELET!

SCHADE AAN DE INSTALLATIE

door ondichte aansluitingen.

U hoeft de voorgemonteerde O-ringen niet extra in te vetten.

Let erop, dat de voorgemonteerde O-ringen niet beschadigd worden.

Installatie vullen en ontluchten

Om de installatie gemakkelijker te kunnen vullen, kan het afsluitventiel in het ketelvertrek manueel geopend worden. Daarvoor moet de sleuf van de schroef (afb. 1, **pos. 2**) aan het afsluitventiel verticaal gepositioneerd worden. Let erop, dat de kogelkranen (afb. 1, **pos. 1**) in het vertrek (afb. 1, **pos. 4**) en de retour (afb. 1, **pos. 3**) geopend zijn!

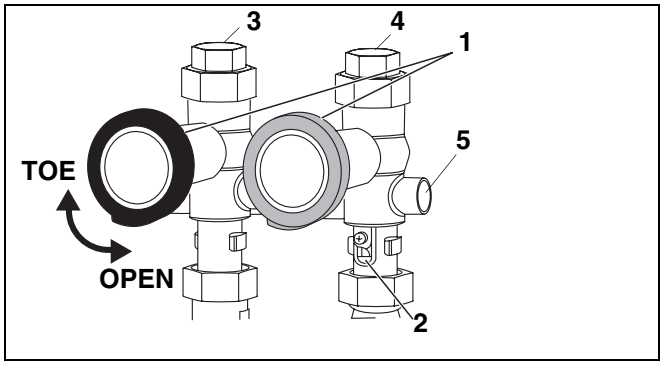

Afb. 1 Vertrek en retour

Pos. 1: *kogelkranen*

Pos. 2: *sleuf*

Pos. 3: *retour (greep blauw)*

Pos. 4: *vertrek (greep rood)*

Pos. 5: *dompelhuls (enkel bij HSM)*

AANWIJZING VOOR DE GEBRUIKER

Na het vullen en ontluchten moet de sleuf van de schroef weer horizontaal geplaatst worden.
(bedrijfspositie ⊖ "Z")

Bij een set voor verwarmingskring met mengklep (HSM) moet de vertrekvoeler voor de geregelde verwarmingskring in de dompelhuls (afb. 1, **pos. 5**) geplaatst worden.

Mengklep – manueel bedrijf

- Draai de kunststofschroeven in de isolatie van de HSM los.
- Neem het voorste deel van de isolatie weg.
- Stel de gewenste temperatuur in, door indrukken en verdraaien van de knop aan de motor van de mengklep.

Ingeval van manueel bedrijf moet het bedieningsvoorschrift van het regeltoestel in acht genomen worden.

2 Technische gegevens en leveringsomvang

2.1 Aansluitmogelijkheden en opstellingsmaten

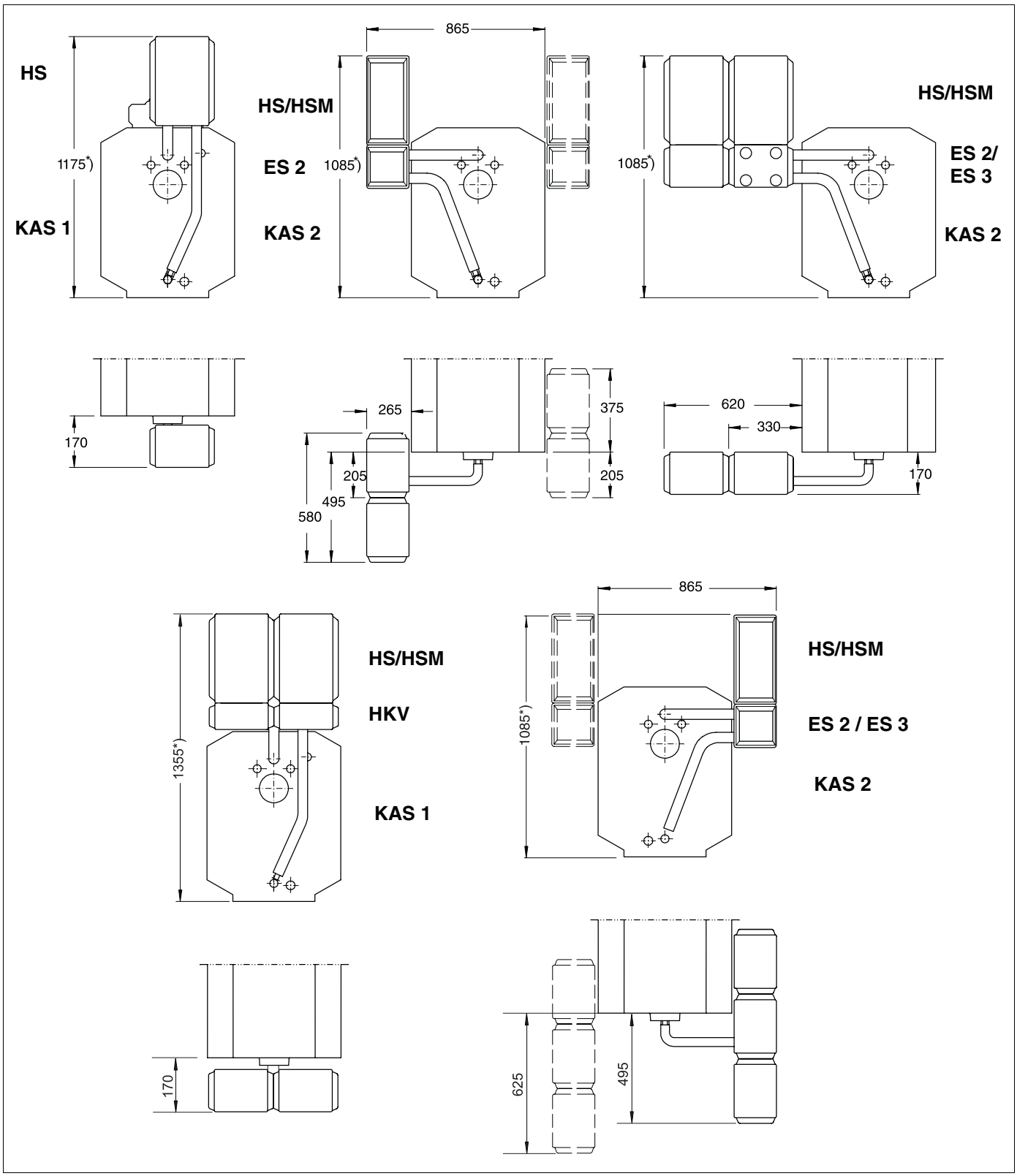

Afb. 2 Aansluitmogelijkheden en opstellingsmaten
** maten met verstelbare voetjes ca. 15 – 25 mm hoger*

2.2 Leveringsomvang KAS 1

Pos. 1: *dichting Ø 38 x 27 x 2*
Pos. 2: *verlengstuk G 1¼*
Pos. 3: *T-stuk (leveringsomvang ketel) G 1¼ x G 1¼ x G 1*
Pos. 4: *afsluitkapje G 1*
Pos. 5: *retourleiding*
Pos. 6: *vertrekleiding*
Pos. 7: *inschroefstuk G 1¼*
Pos. 8: *O-ring Ø 44 x 3*

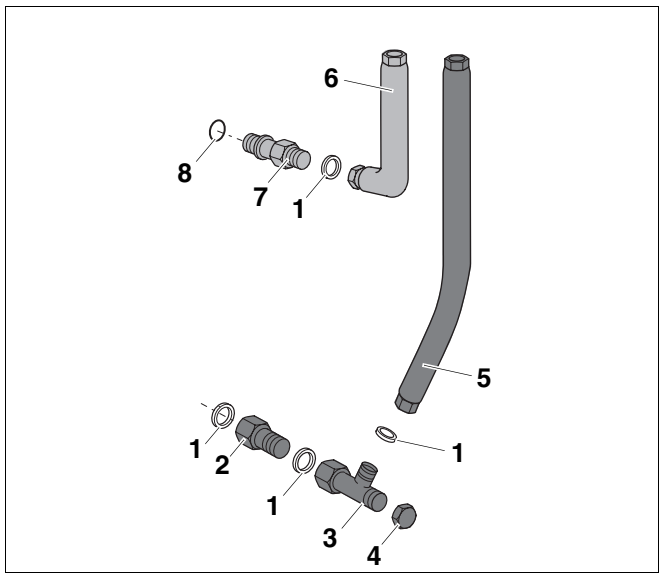

Afb. 3 Leveringsomvang KAS 1

2.3 Leveringsomvang KAS 2

Pos. 1: *dichting Ø 38 x 27 x 2*
Pos. 2: *verlengstuk G 1¼*
Pos. 3: *T-stuk (leveringsomvang ketel) G 1¼ x G 1¼ x G 1*
Pos. 4: *afsluitkapje G 1*
Pos. 5: *retourleiding*
Pos. 6: *vertrekleiding*
Pos. 7: *inschroefstuk G 1¼*
Pos. 8: *O-ring Ø 44 x 3*
Pos. 9: *isolerende deksels*
Pos. 10: *adapterstuk*
Pos. 11: *multifunctionele verdeler*
Pos. 12: *gebogen koppeling*

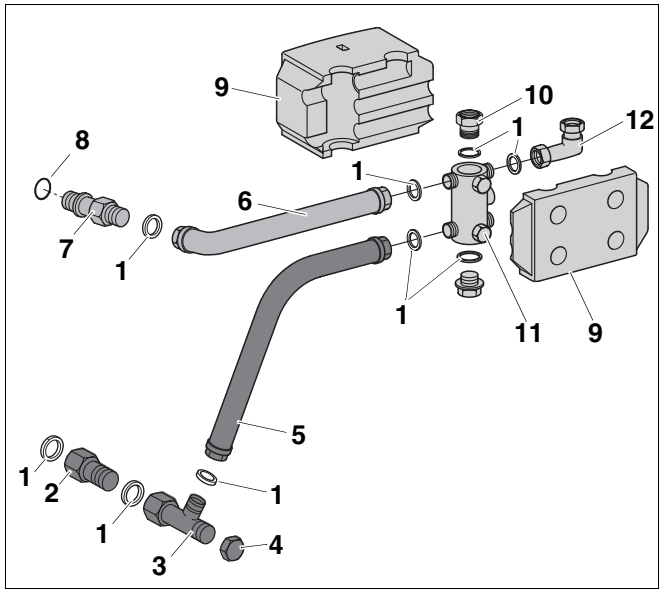

Afb. 4 Leveringsomvang KAS 2

3 Aansluitset voor ketel KAS 1 met pompgroep HS/HSM

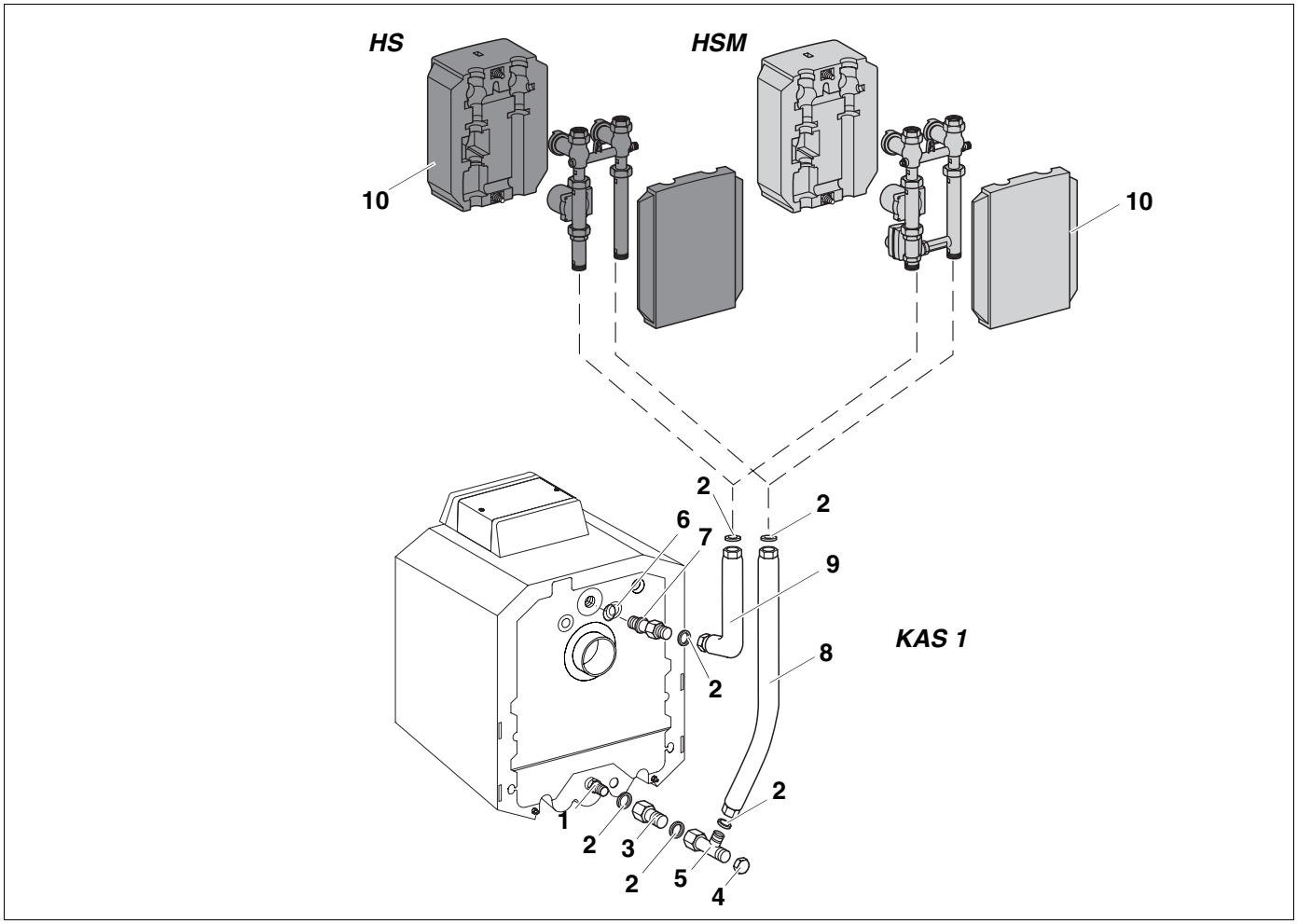

Afb. 5 Aanbouw achter KAS 1

Pos. 1: *injectiebuis (voorgemonteerd) G 1¼*

Pos. 2: *dichting Ø 38 x 27 x 2 (leveringsomvang HS/HSM)*

Pos. 3: *verlengstuk G 1¼*

Pos. 4: *afsluitkapje G 1*

Pos. 5: *T-stuk (leveringsomvang ketel) G 1¼ x G 1¼ x G 1*

Pos. 6: *O-ring Ø 44 x 3*

Pos. 7: *inschroefstuk G 1¼*

Pos. 8: *retourleiding*

Pos. 9: *vertrekleiding*

Pos. 10: *isolerende deksels (leveringsomvang HS/HSM)*

AANWIJZING VOOR DE GEBRUIKER

De aansluitset voor de ketel KAS 1 kan in combinatie met de pomp HS zonder mengklep en HSM met mengklep gemonteerd worden. Wanneer er twee verwarmingskringen tegelijkertijd aangesloten moeten worden, moet u als volgt tewerk gaan, zie hoofdstuk 4 op pagina 8.

3.1 Aansluitset voor ketel KAS 1

- Schroef het inschroefstuk (**7**) met de O-ring (**6**) in het ketelvertrek.
- Leg aan het korte been van de vertrekleiding (**9**) een dichting (**2**) in de wartelmoer. Schroef de vertrekleiding (**9**) losjes aan het inschroefstuk.
- Positioneer het lange been van de vertrekleiding verticaal, draai de schroefkoppeling tussen het inschroefstuk en de vertrekleiding goed aan.
- Plaats de dichting in de schroefkoppeling tussen het verlengstuk (**3**) en het injectiestuk (**1**) in de ketelretour en schroef alles vast.
- Plaats de dichting in de schroefkoppeling van het T-stuk (**5**) en schroef het T-stuk losjes aan het verlengstuk (**3**).
- Breng de retourleiding (**8**) met het korte been naar onder aan het zijdelingse vertrek van het T-stuk (**5**) aan, plaats de dichting (**2**), positioneer het geheel en draai de schroefkoppeling aan.
- Positioneer het lange been van de retourleiding (**8**) verticaal en draai de schroefkoppeling tussen het verlengstuk (**3**) en het T-stuk (**5**) vast aan.
- Schroef achteraan het afsluitkapje (**4**) op het T-stuk (**5**).

3.2 Pompgroep HS/HSM

- Leg de dichtingen in de bovenste schroefkoppelingen van de verticale leidingstukken.
- Plaats de pompgroep zonder (HS) of met mengklep (HSM) conform afb. 5 op de leidingstukken, draai de beide schroefkoppelingen aan en test het geheel op dichtheid.
- Schuif de isolatie (**10**) langs de beide zijden over de pompgroep en schroef ze losjes aan elkaar met de kunststof schroeven.

4 KAS 1 met verdeelcollector, set voor verwarmingskringen HS/HSM

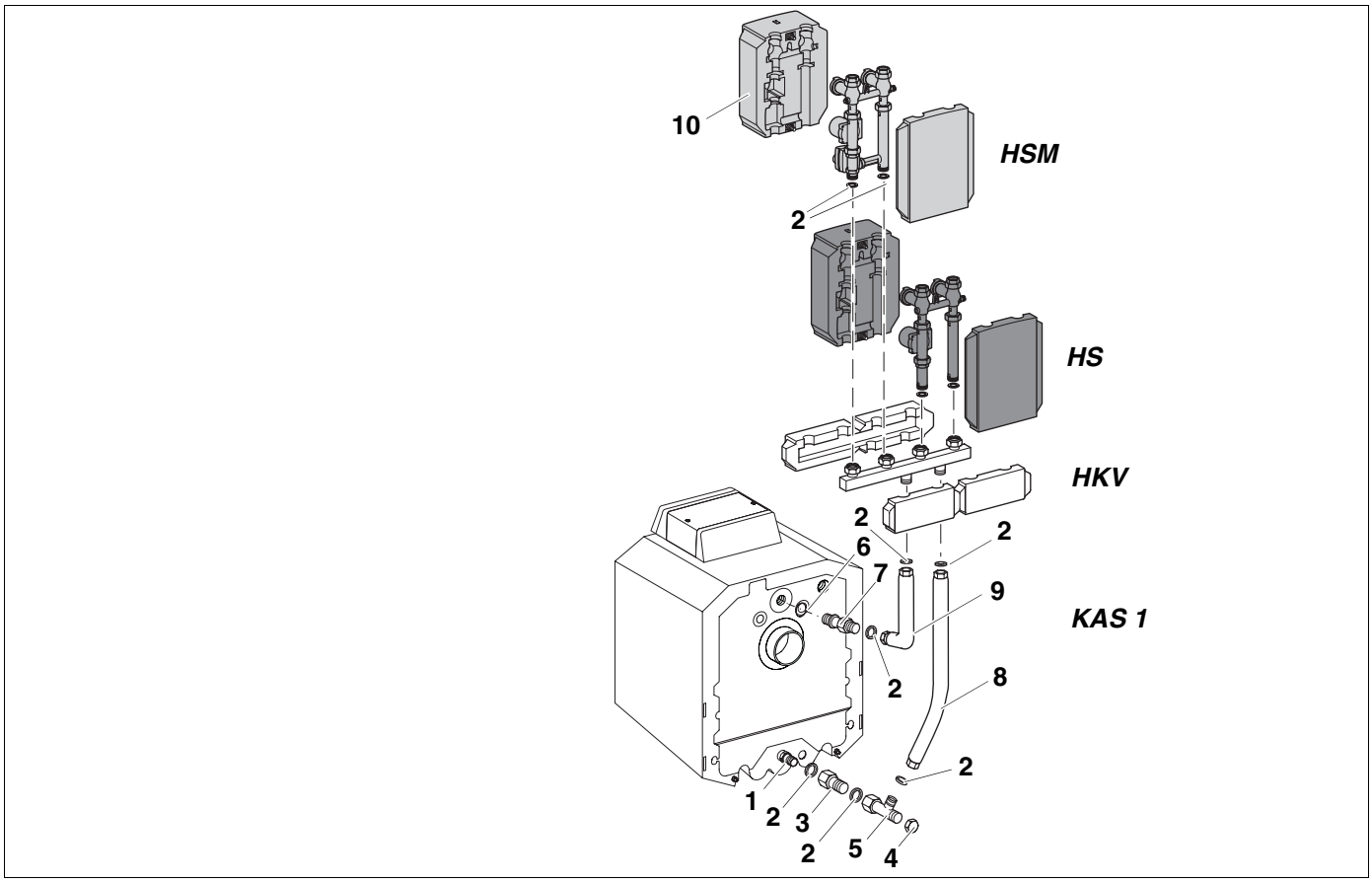

Afb. 6 Opbouw achteraan met verdeelcollector

Pos. 1: *injectiestuk (voorgemonteerd) G 1¼*

Pos. 2: *dichting Ø 38 x 27 x 2 (leveringsomvang HKV)*

Pos. 3: *verlengstuk G 1¼*

Pos. 4: *afsluitkapje G 1*

Pos. 5: *T-stuk (leveringsomvang ketel) G 1¼ x G 1¼ x G 1*

Pos. 6: *O-ring Ø 44 x 3*

Pos. 7: *inschroefstuk G 1¼*

Pos. 8: *retourleiding*

Pos. 9: *vertrekleiding*

Pos. 10: *isolerende deksels (leveringsomvang HSM/HS)*

4.1 Aansluitset voor ketel KAS 1

- Schroef het inschroefstuk (**7**) met de O-ring (**6**) in het ketelvertrek.
- Leg aan het korte been van de vertrekleiding (**9**) een dichting (**2**) in de wartelmoer. Schroef de vertrekleiding losjes aan het inschroefstuk.
- Positioneer het lange been van de vertrekleiding verticaal, draai de schroefkoppeling tussen het inschroefstuk en de vertrekleiding goed aan.
- Plaats de dichting (**2**) in de schroefkoppeling tussen het verlengstuk (**3**) en het injectiestuk (**1**) in de ketelretour en draai de schroefkoppeling goed aan.
- Plaats de dichting in de schroefkoppeling van het T-stuk (**5**) en schroef het T-stuk losjes op het verlengstuk (**3**).
- Breng de retourleiding (**8**) met het korte been naar onder aan het zijdelingse vertrek van het T-stuk (**5**) aan, plaats de dichting (**2**), positioneer het geheel en draai de schroefkoppeling aan.
- Positioneer het lange been van de retourleiding (**8**) in verticale positie en draai de schroefkoppeling tussen het verlengstuk (**3**) en het T-stuk (**5**) aan.
- Schroef het achterste afsluitkapje (**4**) op het T-stuk (**5**).

4.2 Verdeelcollector HKV

- Leg de dichtingen in de bovenste schroefkoppelingen van het verticale leidingstuk van de KAS 1.
- Schroef de verdeelcollector conform afb. 6 aan de aansluitset voor ketel (KAS 1). Wanneer de verdeelcollector niet conform afb. 6 wordt aangesloten, kan hij niet functioneren, omdat het vertrek en de retour verwisseld zijn.

4.3 Pompgroep HS/HSM

- Leg de dichtingen in de bovenste schroefkoppelingen van de HKV.
- Plaats de pompgroep zonder (HS) of met mengklep (HSM) volgens afb. 6 op de verdeelcollector, draai de schroefkoppelingen aan en controleer op dichtheid.
- Schuif de isolatie (**10**) langs de beide zijden over de pompgroep en schroef ze losjes aan elkaar met de kunststof schroeven.

5 KAS 2 met multifunctionele verdeler, pompgroep HS/HSM

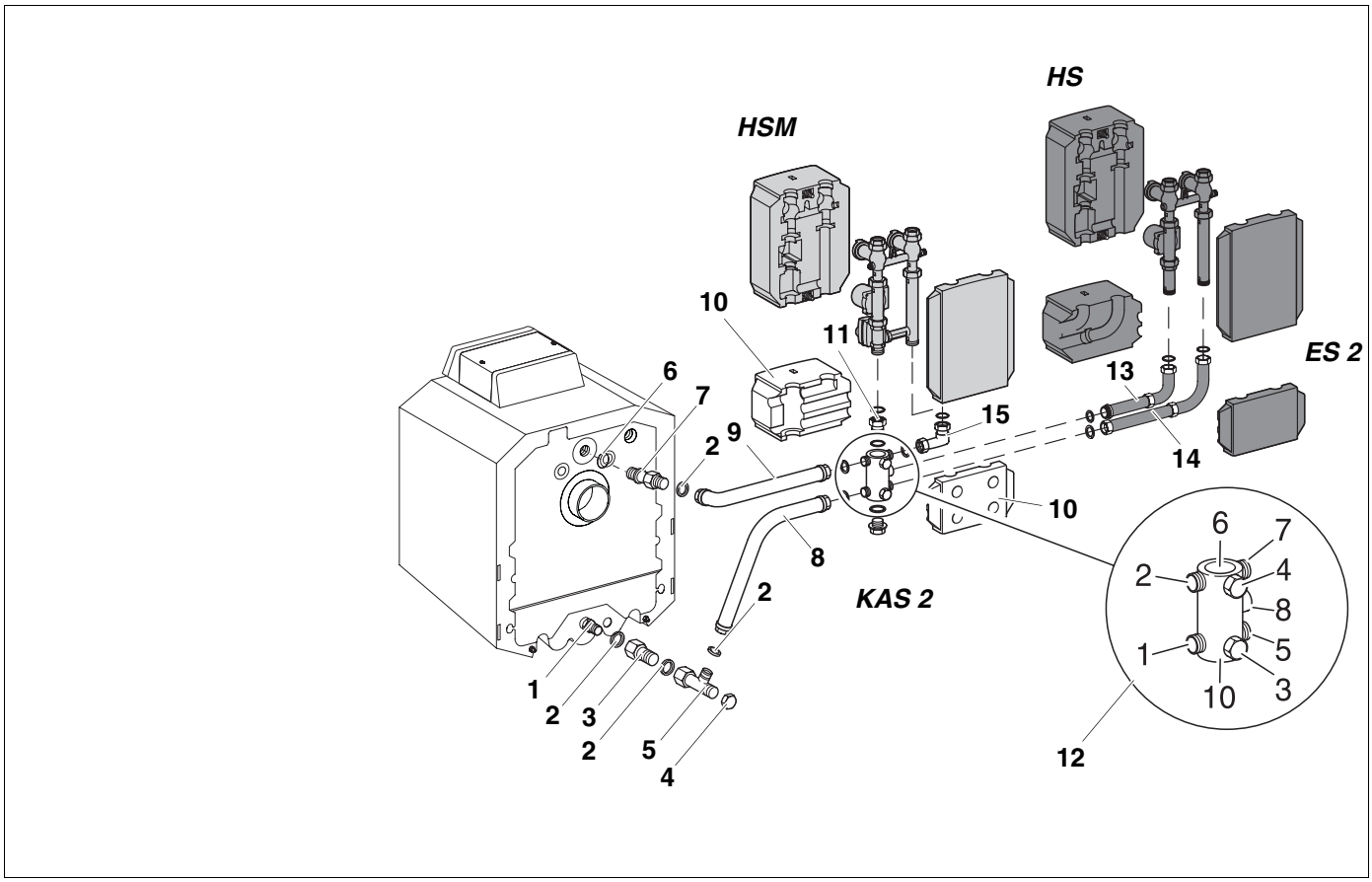

Afb. 7 Zijdelings haaks, links van de ketel

Pos. 1: *injectiestuk (voorgemonteerd) G 1¼*

Pos. 2: *dichting Ø 38 x 27 x 2*

Pos. 3: *verlengstuk G 1¼*

Pos. 4: *afsluitkapje G 1*

Pos. 5: *T-stuk (leveringsomvang ketel) G 1¼ x G 1¼ x G 1*

Pos. 6: *O-ring Ø 44 x 3*

Pos. 7: *inschroefstuk G 1¼*

Pos. 8: *retourleiding*

Pos. 9: *vertrekleiding*

Pos. 10: *isolerende deksels*

Pos. 11: *adapterstuk*

Pos. 12: *multifunctionele verdeler*

Pos. 13: *dubbele nippel ES 2 (verkrijgbaar als optie)*

Pos. 14: *tussenstuk ES 2 (verkrijgbaar als optie)*

Pos. 15: *gebogen koppeling*

5.1 Aansluitset voor ketel KAS 2, zijdelings haaks, links van de ketel

OPGELET!

De multifunctionele verdeler moet aangesloten worden volgens de genummerde aansluitingen en volgens de nummers die op de multifunctionele verdeler staan.

- Schroef het inschroefstuk (**7**) met de O-ring (**6**) in het ketelvertrek.
- Leg aan het korte been van de vertrekleiding (**9**) een dichting (**2**) in de wartelmoer. Schroef de vertrekleiding losjes aan het inschroefstuk.
- Positioneer het lange been van de vertrekleiding (**9**) in horizontale positie, draai de schroefkoppeling tussen het inschroefstuk (**7**) en de vertrekleiding (**9**) goed aan.
- Plaats de dichting (**2**) in de schroefkoppeling van het verlengstuk (**3**) en schroef het verlengstuk (**3**) op het injectiestuk (**1**) in de ketelretour.
- Plaats de dichting (**2**) in de schroefkoppeling van het T-stuk (**5**) en schroef het T-stuk losjes op het verlengstuk (**3**).
- Breng de retourleiding (**8**) met het lange been naar onder in het zijdelingse vertrek van het T-stuk (**5**) aan, plaats de dichting (**2**) en draai de schroefkoppeling aan.
- Positioneer het korte been van de retourleiding (**8**) in horizontale positie en draai de schroefkoppeling tussen het verlengstuk (**3**) en het T-stuk (**5**) aan.
- Schroef het achterste afsluitkapje (**4**) op het T-stuk (**5**).
- Leg de dichtingen in de bovenste schroefkoppelingen van de horizontale leidingstukken.
- Schroef de multifunctionele verdeler (**12**) met het vertrek nr. 2 aan de vertrekleiding (**9**).
- Schroef de multifunctionele verdeler met het vertrek nr. 1 aan de retourleiding (**8**).
- Draai het adapterstuk (**11**) met de O-ring langs boven in het vertrek nr. 6 van de multifunctionele verdeler.
- Plaats de dichtingen in de gebogen koppeling (**15**) en schroef de gebogen koppeling met het lange been op het vertrek nr. 7 van de multifunctionele verdeler.

Het vertrek van de hoekvormige schroefkoppeling moet naar boven wijzen.

- Plaats de dichtingen in het adapterstuk (**11**) en in de gebogen koppeling (**15**).
- Schroef de pompgroep met (HSM) of zonder mengklep (HS) conform afb. 7 vast.
- Draai de stop met de O-ring in het vertrek nr. 10 van de multifunctionele verdeler.
- Wanneer er geen tweede verwarmingskring wordt aangesloten, moeten de aansluitingen nr. 3, 4, 5 en 8 met een stop en kapje afgesloten worden.
- Controleer alle schroefkoppelingen op dichtheid.
- Monteer de isolatie.

5.1.1 Uitbreidingsset ES 2 voor 2e verwarmingskring

- Schroef de dubbele nippel (**13**) met de O-ring in het vertrek nr. 8 in de multifunctionele verdeler.
- Monteer de bocht aan de dichting (lange been) (afb. 7).

Het vrije vertrek van de bocht van het vertrek moet verticaal staan en naar boven wijzen.

- Plaats de dichting conform afb. in de schroefkoppeling van het tussenstuk (**14**) en schroef het tussenstuk op het vertrek nr. 5 van de multifunctionele verdeler.
- Monteer de bocht met de dichting (korte been) (afb. 7).

Het vrije vertrek van de bocht moet verticaal staan en naar boven wijzen.

- Plaats de dichtingen in de schroefkoppelingen van de beide bochten.
- Schroef de pompgroep met (HSM) of zonder mengklep (HS) conform afb. 7 vast.
- Controleer alle schroefkoppelingen op dichtheid en monteer de isolatie.

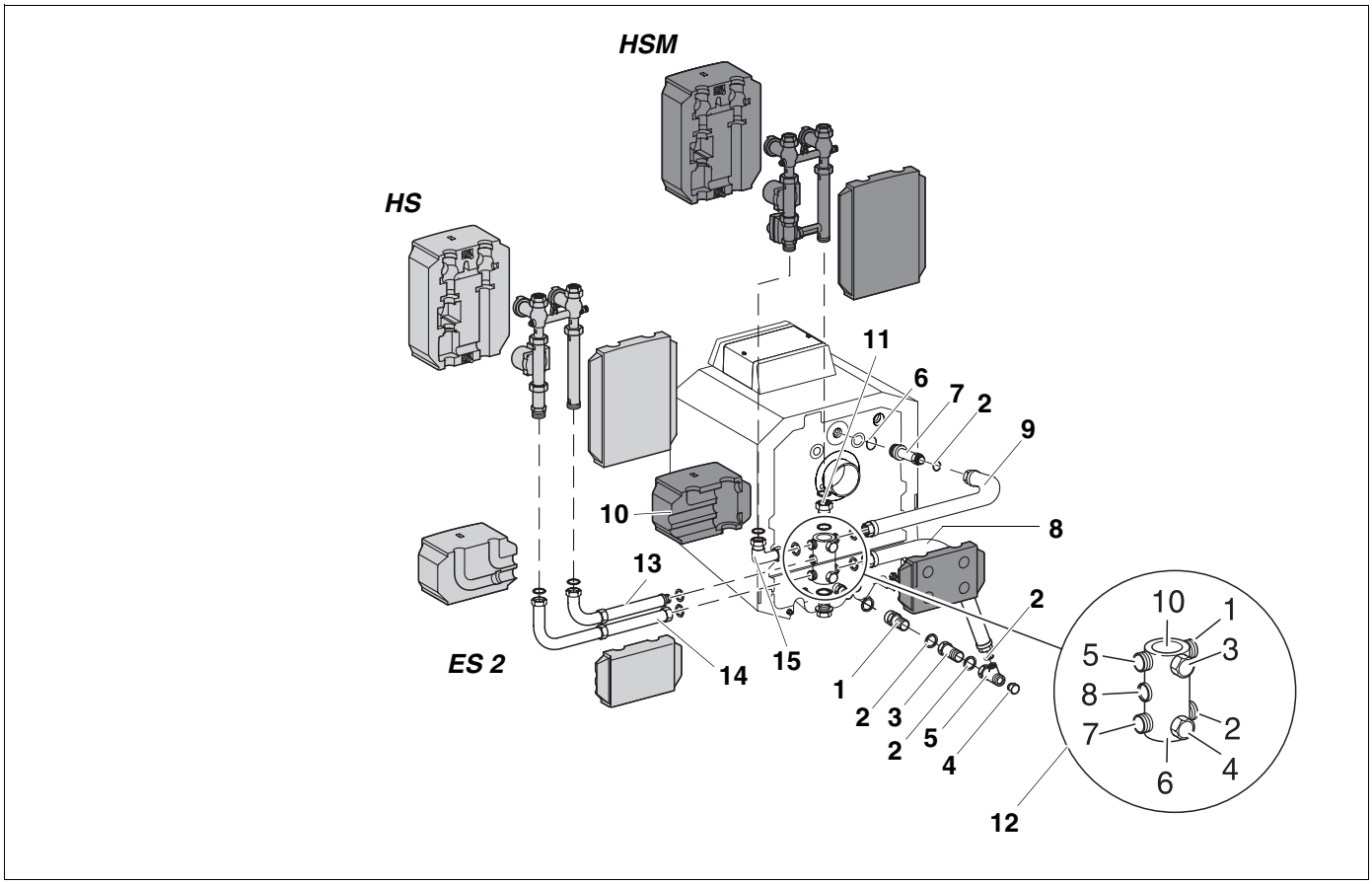

Afb. 8 Zijdelings haaks, rechts van de ketel

Pos. 1: *injectiestuk (voorgemonteerd) G 1¼*

Pos. 2: *dichting Ø 38 x 27 x 2*

Pos. 3: *verlengstuk G 1¼*

Pos. 4: *afsluitkapje G 1*

Pos. 5: *T-stuk (leveringsomvang ketel) G 1¼ x G 1¼ x G 1*

Pos. 6: *O-ring Ø 44 x 3*

Pos. 7: *inschroefstuk G 1¼*

Pos. 8: *retourleiding*

Pos. 9: *vertrekleiding*

Pos. 10: *isolerende deksels*

Pos. 11: *adapterstuk*

Pos. 12: *multifunctionele verdeler*

Pos. 13: *dubbele nippel ES 2 (verkrijgbaar als optie)*

Pos. 14: *tussenstuk ES 2 (verkrijgbaar als optie)*

Pos. 15: *gebogen koppeling*

5.2 Aansluitset voor ketel KAS 2, zijdelings haaks, rechts van de ketel



OPGELET!

De nummering van de aansluitingen aan de ingebouwde multifunctionele verdeler moet absoluut overeenstemmen met de nummering in afb. 8, anders stemmen de vertrek- en retouraansluitingen aan de ketelzijde verwarmingszijdig niet overeen!



AANWIJZING!

De verdere montage verloopt als een spiegelbeeld van het voorgaande conform het hoofdstuk 5.1 en het hoofdstuk 5.1.1.

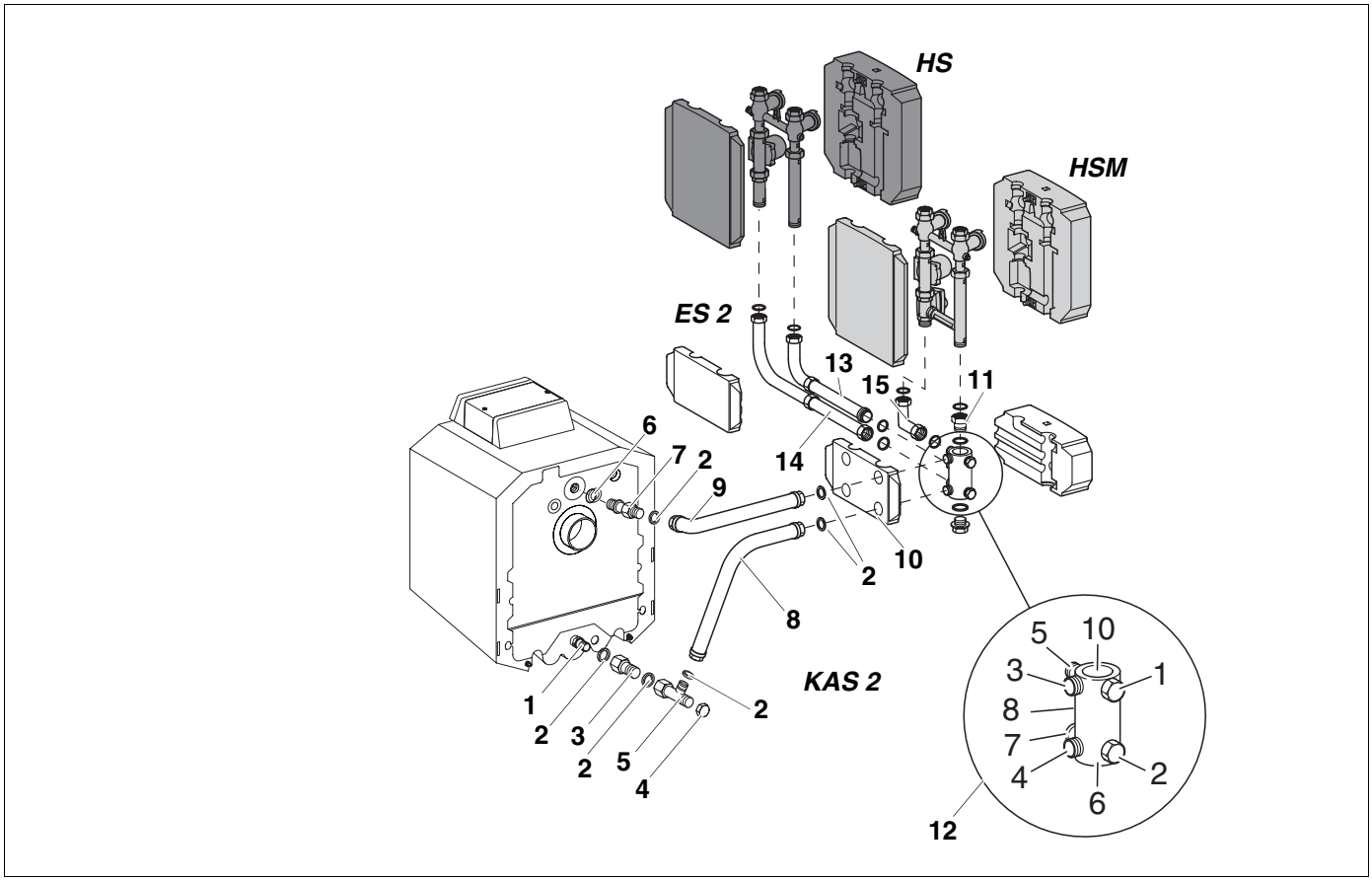

Afb. 9 Zijdelings parallel, links van de ketel

Pos. 1: *injectiestuk (voorgemonteerd) G 1¼*

Pos. 2: *dichting Ø 38 x 27 x 2*

Pos. 3: *verlengstuk G 1¼*

Pos. 4: *afsluitkapje G 1*

Pos. 5: *T-stuk (leveringsomvang ketel) G 1¼ x G 1¼ x G 1*

Pos. 6: *O-ring Ø 44 x 3*

Pos. 7: *inschroefstuk G 1¼*

Pos. 8: *retourleiding*

Pos. 9: *vertrekleiding*

Pos. 10: *isolerende deksels*

Pos. 11: *adapterstuk*

Pos. 12: *multifunctionele verdeler*

Pos. 13: *dubbele nippel ES 2 (verkrijgbaar als optie)*

Pos. 14: *tussenstuk ES 2 (verkrijgbaar als optie)*

Pos. 15: *gebogen koppeling*

5.3 Aansluitset voor ketel KAS 2, zijdelings parallel, links van de ketel

OPGELET!

De nummering van de aansluitingen aan de ingebouwde multifunctionele verdeler moet absoluut overeenstemmen met de nummering in afb. 9, anders stemmen de vertrek- en retouraansluitingen aan de ketelzijde verwarmingszijdig niet overeen!

- Schroef het inschroefstuk (**7**) met de O-ring (**6**) in het ketelvertrek.
- Leg aan het korte been van de vertrekleiding (**9**) een dichting (**2**) in de wartelmoer. Schroef de vertrekleiding (**9**) losjes aan het inschroefstuk (**7**).
- Positioneer het lange been van de vertrekleiding (**9**) in horizontale positie, draai de schroefkoppeling tussen het inschroefstuk (**7**) en de vertrekleiding (**9**) goed aan.
- Plaats de dichting (**2**) in de schroefkoppeling van het verlengstuk (**3**) en schroef het verlengstuk op het injectiestuk (**1**) in de ketelretour.
- Plaats de dichting in de schroefkoppeling van het T-stuk (**5**) en schroef het T-stuk losjes op het verlengstuk.
- Breng de retourleiding (**8**) met het lange been naar onder aan het zijdelingse vertrek van het T-stuk (**5**) aan, plaats de dichting en draai de schroefkoppeling aan.
- Positioneer het korte been van de retourleiding in horizontale positie en draai de schroefkoppeling tussen het verlengstuk- (**3**) en het T-stuk (**5**) aan.
- Schroef achteraan het afsluitkapje (**4**) op het T-stuk (**5**).
- Snij de isolatie (**10**) en schuif ze over de vertrek- en de retourleiding.
- Leg de dichtingen in de bovenste schroefkoppelingen van de horizontale leidingstukken.
- Schroef de multifunctionele verdeler (**12**) met het vertrek nr. 3 aan de vertrekleiding (**9**).
- Schroef de multifunctionele verdeler met het vertrek nr. 4 aan de retourleiding (**8**).
- Draai het adapterstuk (**11**) langs boven in het vertrek nr. 10 van de multifunctionele verdeler.
- Plaats de dichtingen in de gebogen koppeling (**15**) en schroef de gebogen koppeling met het lange been op het vertrek nr. 5 van de multifunctionele verdeler.

Het vertrek van de gebogen koppeling moet naar boven wijzen.

- Plaats de dichtingen in het adapterstuk (**11**) en in de gebogen koppeling (**15**).
- Schroef de pompgroep met mengklep (HSM) of zonder mengklep (HS) conform afb. 9 vast.
- Draai de stop met de O-ring in het vertrek nr. 6 van de multifunctionele verdeler.
- Wanneer er geen tweede verwarmingskring wordt aangesloten, moeten de aansluitingen nr. 1, 2, 7 en 8 met een stop en kapje afgesloten worden.

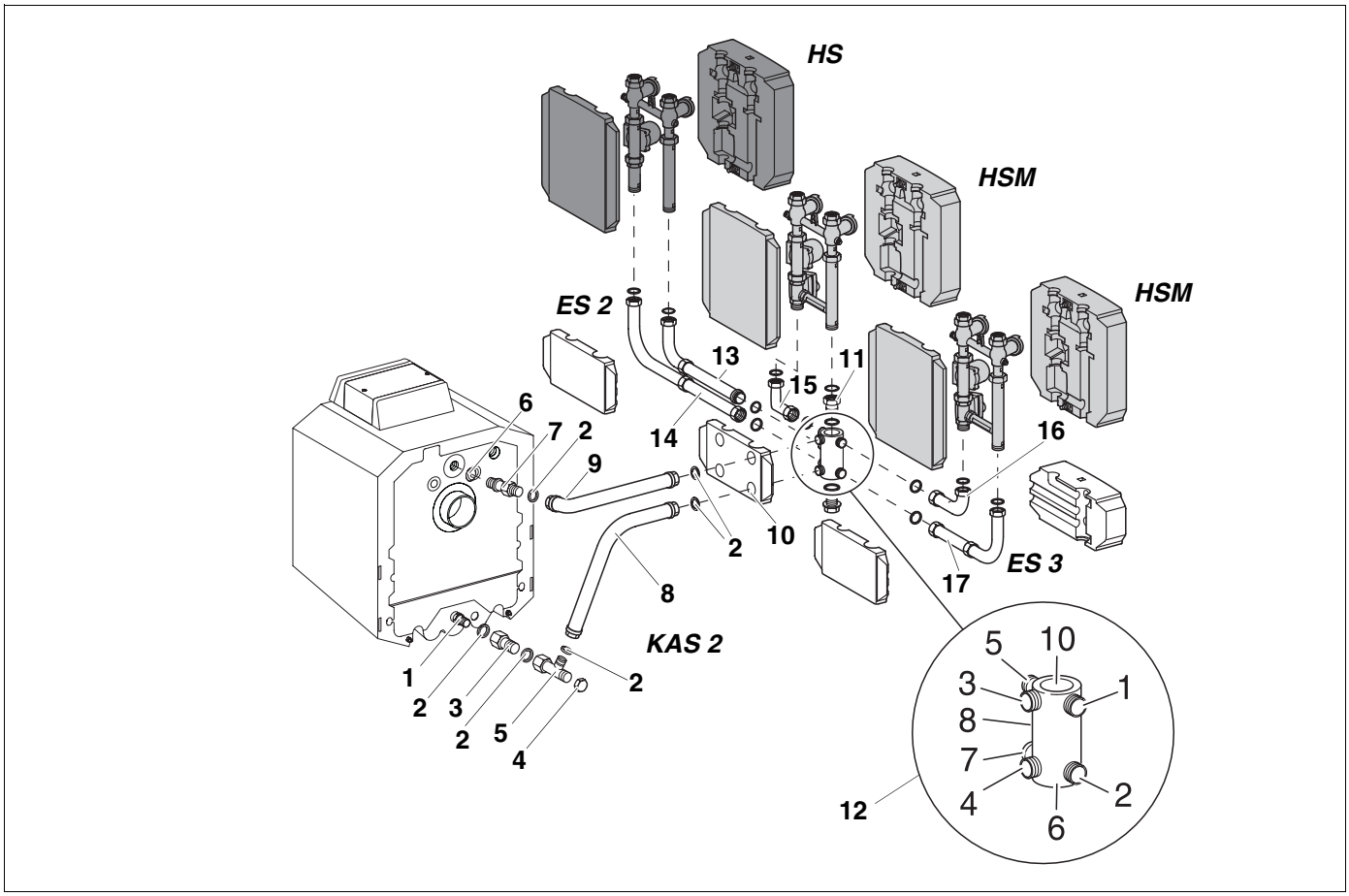

Afb. 10 Zijdelings parallel, links van de ketel

Pos. 1: *injectiestuk (voorgemonteerd) G 1¼*

Pos. 2: *dichting Ø 38 x 27 x 2*

Pos. 3: *verlengstuk G 1¼*

Pos. 4: *afsluitkapje G 1*

Pos. 5: *T-stuk (leveringsomvang ketel) G 1¼ x G 1¼ x G 1*

Pos. 6: *O-ring Ø 44 x 3*

Pos. 7: *inschroefstuk G 1¼*

Pos. 8: *retourleiding*

Pos. 9: *vertrekleiding*

Pos. 10: *isolerende deksels*

Pos. 11: *adapterstuk*

Pos. 12: *multifunctionele verdeler*

Pos. 13: *dubbele nippel ES 2 (verkrijgbaar als optie)*

Pos. 14: *tussenstuk ES 2 (verkrijgbaar als optie)*

Pos. 15: *gebogen koppeling*

Pos. 16: *hoekvormige schroefkoppeling ES 3 (verkrijgbaar als optie)*

Pos. 17: *tussenstuk ES 3 (verkrijgbaar als optie)*

5.3.1 Uitbreidingsset ES 2 voor 2e verwarmingskring

- Schroef de dubbele nippel (**13**) met de O-ring in het vertrek nr. 8 in de multifunctionele verdeler (**12**).
- Monteer de bocht met de dichting (lange been) (afb. 10).

Het vrije vertrek van de retourbocht moet verticaal staan en naar boven wijzen.

- Plaats de dichting in de schroefkoppeling van het tussenstuk (**14**) en schroef het tussenstuk op het vertrek nr. 7 van de multifunctionele verdeler.
- Monteer de bocht met de dichting (korte been) (afb. 10).

Het vrije vertrek van de vertrekbocht moet verticaal staan en naar boven wijzen.

- Leg de dichtingen in de schroefkoppelingen (**16**, lange been) van de beide bochten.
- Schroef de pompgroep met mengklep (HSM) of zonder mengklep (HS) conform afb. 10 vast.
- Controleer alle schroefkoppelingen op dichtheid en monteer de isolatie.

5.3.2 Uitbreidingsset ES 3 voor 3e verwarmingskring

- Plaats de dichting in de gebogen koppeling en schroef ze vast aan de aansluiting nr. 1 aan de multifunctionele verdeler (**12**).
- Het vrije vertrek van de gebogen koppeling moet verticaal staan en naar boven wijzen.
- Leg de dichting in het tussenstuk (**17**, retourleiding) en schroef het tussenstuk op het vertrek nr. 2 van de multifunctionele verdeler.
- Monteer de bocht met de dichting (korte been).
- Het vrije vertrek van de bocht moet verticaal staan en naar boven wijzen.
- Leg de dichtingen in de schroefkoppelingen van het vertrek en de retour.
- Schroef de pompgroep met (HSM) of zonder mengklep (HS) conform afb. 10 vast.
- Controleer alle schroefkoppelingen op dichtheid. Monteer de isolatie.

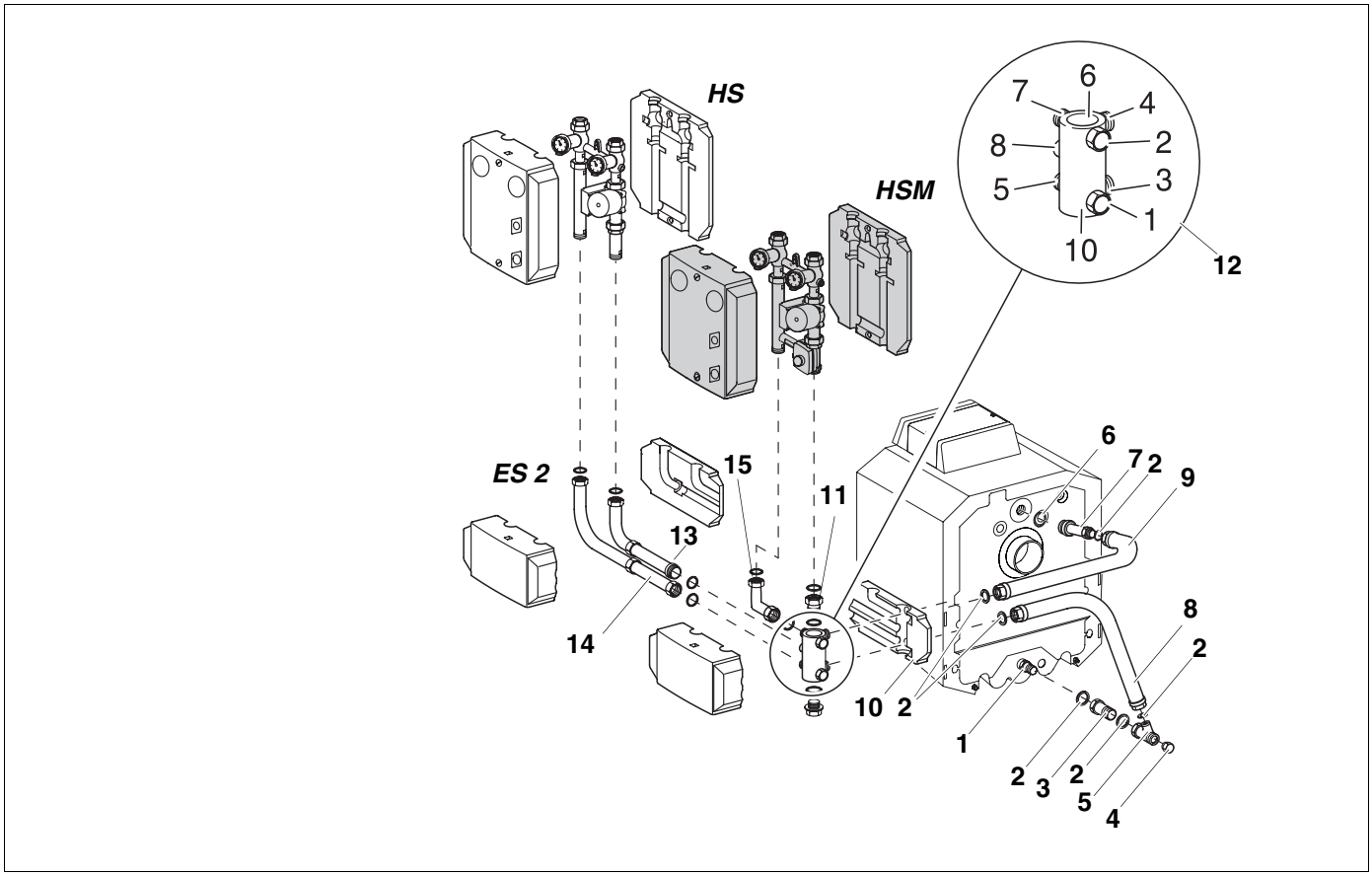

Afb. 11 Zijdelings parallel, rechts van de ketel

Pos. 1: *injectiestuk (voorgemonteerd) G 1¼*

Pos. 2: *dichting Ø 38 x 27 x 2*

Pos. 3: *verlengstuk G 1¼*

Pos. 4: *afsluitkapje G 1*

Pos. 5: *T-stuk (leveringsomvang ketel) G 1¼ x G 1¼ x G 1*

Pos. 6: *O-ring Ø 44 x 3*

Pos. 7: *inschroefstuk G 1¼*

Pos. 8: *retourleiding*

Pos. 9: *vertrekleiding*

Pos. 10: *isolerende deksels*

Pos. 11: *adapterstuk*

Pos. 12: *multifunctionele verdeler*

Pos. 13: *dubbele nippel ES 2 (verkrijgbaar als optie)*

Pos. 14: *tussenstuk ES 2 (verkrijgbaar als optie)*

Pos. 15: *gebogen koppeling*

5.4 Aansluitsset voor ketel KAS 2, zijdelings parallel, rechts van de ketel



OPGELET!

De nummering van de aansluitingen aan de ingebouwde multifunctionele verdeler moet absoluut overeenstemmen met de nummering in afb. 11, anders stemmen de vertrek- en retouraansluitingen van de ketelzijde verwarmingszijdig niet overeen!

- Schroef het inschroefstuk (**7**) met de O-ring (**6**) in het ketelvertrek.
- Leg aan het korte been van de vertrekleiding (**9**) een dichting (**2**) in de wartelmoer. Schroef de vertrekleiding losjes aan het inschroefstuk (**7**).
- Positioneer het lange been van de vertrekleiding (**9**) in horizontale positie, draai de schroefkoppeling tussen het inschroefstuk en de vertrekleiding aan.
- Leg de dichting in de schroefkoppeling van het verlengstuk (**3**) en schroef het verlengstuk op het injectiestuk (**1**) in de ketelretour.
- Plaats de dichting (**2**) in de schroefkoppeling van het T-stuk (**5**) en schroef het T-stuk (**5**) losjes op het verlengstuk (**3**).
- Breng de retourleiding (**8**) met het lange been naar onder aan het zijdelingse vertrek van het T-stuk (**5**) aan, plaats de dichting en draai de schroefkoppeling aan.
- Positioneer het korte been van de retourleiding (**8**) in horizontale positie en draai de schroefkoppeling tussen het verlengstuk (**3**) en het T-stuk (**5**) aan.
- Schroef het achterste afsluitkapje (**4**) op het T-stuk (**5**).
- Snij de isolatie (**10**) en schuif ze over de vertrek- en de retourleiding.
- Leg de dichtingen in de bovenste schroefkoppelingen van de horizontale leidingstukken.
- Schroef de multifunctionele verdeler (**12**) met het vertrek nr. 4 aan de vertrekleiding.
- Schroef de multifunctionele verdeler met het vertrek nr. 3 aan de retourleiding.
- Draai het adapterstuk (**11**) met de O-ring langs boven in het vertrek nr. 6 van de multifunctionele verdeler.
- Plaats de dichtingen in de gebogen koppeling (**15**) en schroef de gebogen koppeling met het lange been op het vertrek nr. 7 van de multifunctionele verdeler. Het vertrek van de gebogen koppeling (**15**) moet naar boven wijzen.
- Plaats de dichtingen in het adapterstuk (**11**) en in de gebogen koppeling (**15**).
- Schroef de pompgroep met (HSM) of zonder mengklep (HS) conform afb. 11 vast.
- Draai de stop met de O-ring in het vertrek nr. 10 van de multifunctionele verdeler.
- Wanneer er geen tweede verwarmingskring wordt aangesloten, moeten de aansluitingen nr. 1, 2, 5 en 8 met een stop en kapje afgesloten worden.
- Controleer alle schroefkoppelingen op dichtheid.
- Monteer de isolatie.

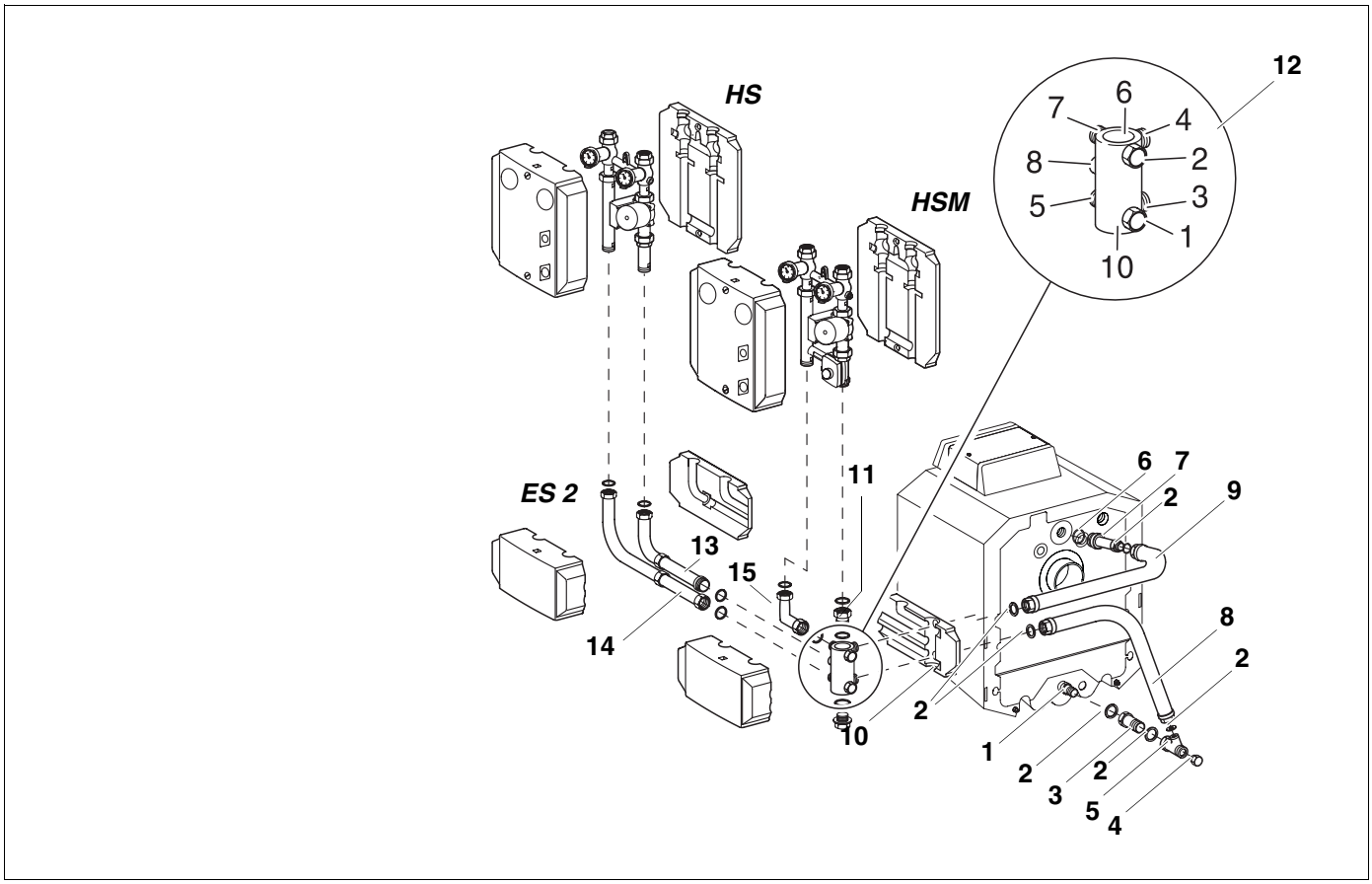

Afb. 12 Zijdelings parallel, rechts van de ketel

Pos. 1: *injectiestuk (voorgemonteerd) G 1¼*

Pos. 2: *dichting Ø 38 x 27 x 2*

Pos. 3: *verlengstuk G 1¼*

Pos. 4: *afsluitkapje G 1*

Pos. 5: *T-stuk (leveringsomvang ketel) G 1¼ x G 1¼ x G 1*

Pos. 6: *O-ring Ø 44 x 3*

Pos. 7: *inschroefstuk G 1¼*

Pos. 8: *retourleiding*

Pos. 9: *vertrekleiding*

Pos. 10: *isolerende deksels*

Pos. 11: *adapterstuk*

Pos. 12: *multifunctionele verdeler*

Pos. 13: *dubbele nippel ES 2 (verkrijgbaar als optie)*

Pos. 14: *tussenstuk ES 2 (verkrijgbaar als optie)*

Pos. 15: *gebogen koppeling*

5.4.1 Uitbreidingsset ES 2 voor 2e verwarmingskring

- Schroef de dubbele nippel (**13**) met de O-ring in het vertrek nr. 8 in de multifunctionele verdeler.
- Monteer de bocht met de dichting (lange been).
- Het vrije vertrek van de vertrekbocht moet verticaal staan en naar boven wijzen.
- Plaats de dichting volgens afb. 12 in het tussenstuk (**14**) en schroef het tussenstuk op het vertrek nr. 5 van de multifunctionele verdeler.

Het vrije vertrek van de retourbocht moet verticaal staan en naar boven wijzen.

- Plaats de dichtingen in de schroefkoppelingen van de beide bochten.
- Schroef de pompgroep met mengklep (HSM) of zonder mengklep (HS) conform afb. 12 vast.
- Controleer alle schroefkoppelingen op dichtheid en monteer de isolatie.
- Monteer de bocht met de dichting (korte been) (afb. 12).

6 Elektrische aansluiting

- Elektrische aansluiting uitvoeren volgens het schakelschema van de technische documentatie.
- Leg de elektrische leidingen in de kabeldoorvoer (afb. 13, **pos. 1**) van de achterste isolatie en leid ze weg langs de achterzijde.



WAARSCHUWING!

LEVENSGEVAAR

door elektrische stroom

- De aansluitleidingen mogen niet in contact komen met hete onderdelen.

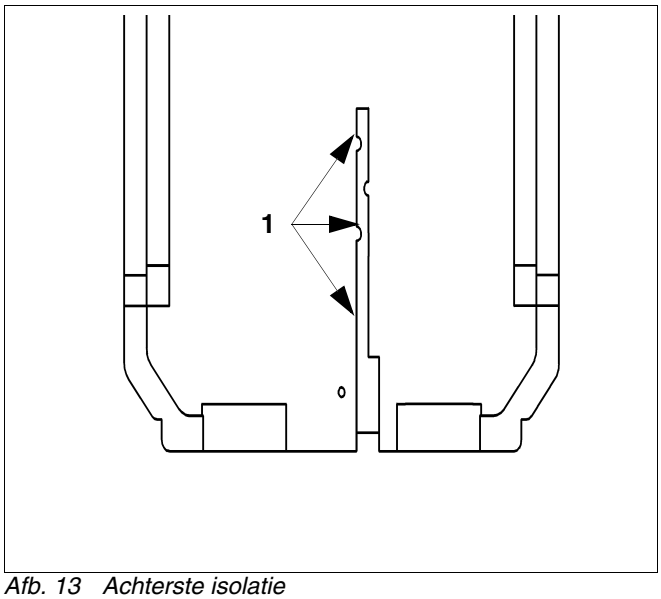

Afb. 13 Achterste isolatie

Notities

Installateur:

Buderus

België/Belgique
BBT Thermotechnology Belgium nv/sa.
Ambachtenlaan 42a, 3001 Heverlee
Toekomstlaan 11, 2200 Herentals
rue Louis Blériot 40-42, 6041 Gosselies
Venecoweg 11, 9810 Deinze (Nazareth)
http://www.buderus.be
E-Mail: info@buderus.be