Montagevoorschrift

Aansluitset
Twin Tube 15
Twin Tube DN 20

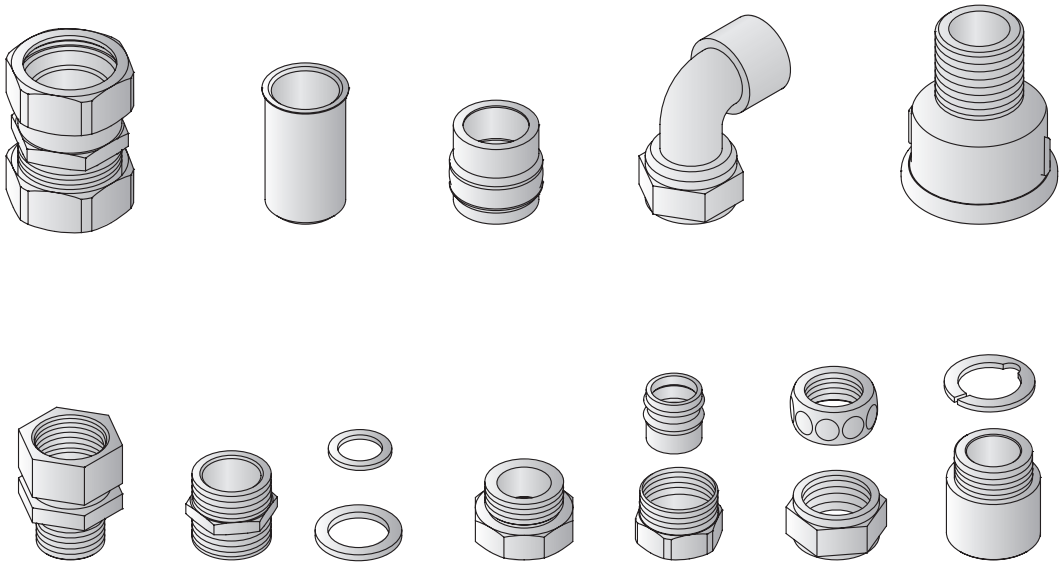

63043977.00-1.SD

Inhoudsopgave

1 Leveringsomvang 3

1.1 Aansluitset Twin Tube 15 3

1.2 Aansluitset Twin Tube DN 20 3

2 Montage 4

2.1 Montage Twin Tube 15 5

2.1.1 Klemringsets aan collectoraansluitleidingen monteren 5

2.1.2 Klemringsets aan compleetstation monteren 5

2.1.3 Aansluiting bij boiler tot stand brengen 6

2.1.4 Twin Tube 15 monteren 6

2.2 Montage Twin Tube DN 20 7

2.2.1 Twin Tube DN 20 aan collectoraansluitleidingen monteren 7

2.2.2 Klemringsets op compleetstation aansluiten 7

2.2.3 Aansluiting bij boiler tot stand brengen 10

2.2.4 Twin Tube DN 20 verlengen 11

1 Leveringsomvang

- Controleer vóór aanvang van de montagewerkzaamheden of alle vermelde onderdelen daadwerkelijk bij de levering aanwezig zijn.

1.1 Aansluitset Twin Tube 15

Pos. 1:	klemringkoppeling 15 mm × 15 mm voor verbinding of verlenging van de Twin-Tube	2 ×
Pos. 2:	verloopmof Rp 1 × R¾ voor verkleining van boileraansluitingen R1	2 ×
Pos. 3:	klemkniekoppeling Rp¾ × 15 mm voor aansluiting op boiler	2 ×
Pos. 4:	steunhuls voor koperleidingen	12 ×
Pos. 5:	verloopring 18 x 15 mm	6 ×

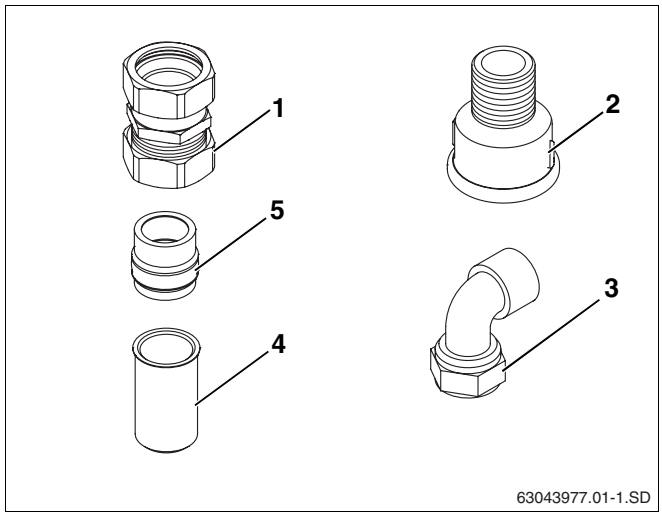

Afb. 1 Leveringsomvang Twin Tube 15

1.2 Aansluitset Twin Tube DN 20

Pos. 1:	verloopring 22 × 18 mm	4 ×
Pos. 2:	klemring	8 ×
Pos. 3:	klemringkoppeling R1 × 22 mm	2 ×
Pos. 4:	afdichting D21 x 30	8 ×
Pos. 5:	afdichting D17 x 24 voor verloopstuk G1	2 ×
Pos. 6:	dubbele nippel R1	1 ×
Pos. 7:	kraanverlengstuk Rp1 × R1	2 ×
Pos. 8:	wartelmoer Rp1	8 ×
Pos. 9:	verloopstuk Rp¾ × R1 voor aansluiting op boiler	2 ×
Pos. 10:	verloopstuk G1 buitendraad × ¾ binnendraad voor aansluiting op collectorveld	2 ×

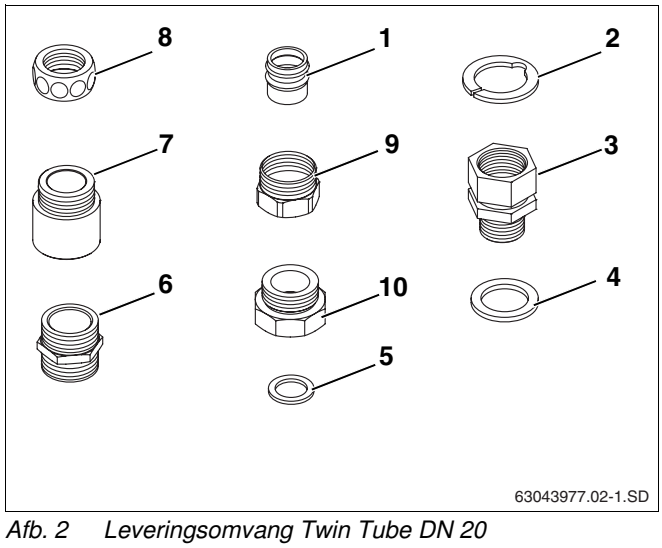

Afb. 2 Leveringsomvang Twin Tube DN 20

2 Montage

Met behulp van de aansluitset kunnen de verbindingen tussen de afzonderlijke componenten van de zonne-installatie tot stand worden gebracht.

De Twin Tube is een geïsoleerde dubbele leiding. In de volgende afbeeldingen wordt de dubbele leiding zonder isolatie afgebeeld.

AANWIJZING VOOR DE GEBRUIKER

De Twin Tube-leiding moet naar behoefte worden ingekort. Dienovereenkomstige aanwijzingen hiervoor vindt u in het bij de Twin Tube-leiding geleverde montagevoorschrift.

AANWIJZING VOOR DE GEBRUIKER

Neem ook goed nota van de aanwijzingen voor de verzamelleidingen in de montagevoorschriften van de collectoren en van het station.

AANWIJZING VOOR DE GEBRUIKER

Voor de montage en de werking van de installatie moeten de plaatselijke normen en richtlijnen in acht genomen worden!

2.1 Montage Twin Tube 15

Bij kleinere zonne-installaties kan de verbinding tussen collectorveld, compleetstation en boiler gedaan worden met behulp van Twin Tube 15-leidingen.

2.1.1 Klemringsets aan collectoraansluitleidingen monteren

Bij elk collectorveld horen onderdelen voor aansluiting van de verzamelleidingen op de collectoren. Deze eindigen met 18 mm klemringkoppelingen.

- Verwijder de wartelmoeren van de aansluitdelen en vervang de klemringen door de verloopringen 18 mm × 15 mm (afb. 3, **pos. 2**).

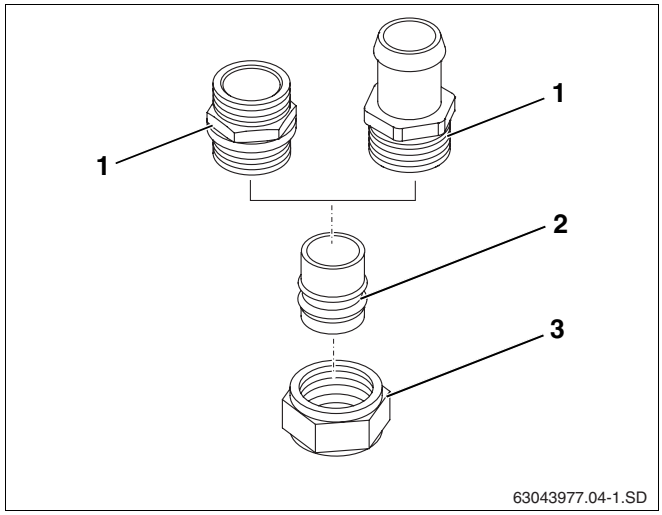

Afb. 3 Klemringen op collectoraansluitingen vervangen

Pos. 1: *mogelijk aanwezige aansluitdelen op collectorveld (wartelmoer en klemring reeds verwijderd)*

Pos. 2: *verloopring 18 x 15 mm*

Pos. 3: *wartelmoer*

2.1.2 Klemringsets aan compleetstation monteren

Het compleetstation (afb. 4, **pos. 1**) is voorzien van vier klemringkoppelingen voor 18 mm koperleidingen.

- Vervang de aanwezige klemringen door klemring 18 mm × 15 mm (afb. 4, **pos. 2**).

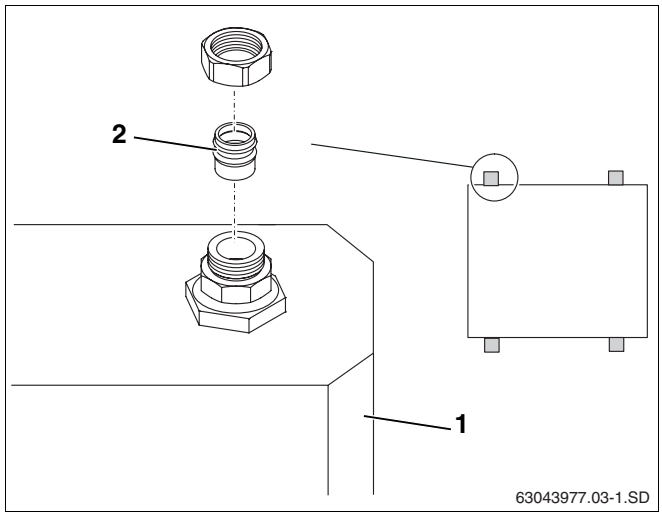

Afb. 4 Klemringen op compleetstation vervangen

2.1.3 Aansluiting bij boiler tot stand brengen

Boiler met R¾-aansluitingen

De aansluiting van de Twin Tube op de boiler kunt u uitvoeren met behulp van de klemkniekoppeling.

- Schroef de klemkniekoppeling (afb. 5, **pos. 1**) op de boileraansluiting (afb. 5, **pos. 2**).

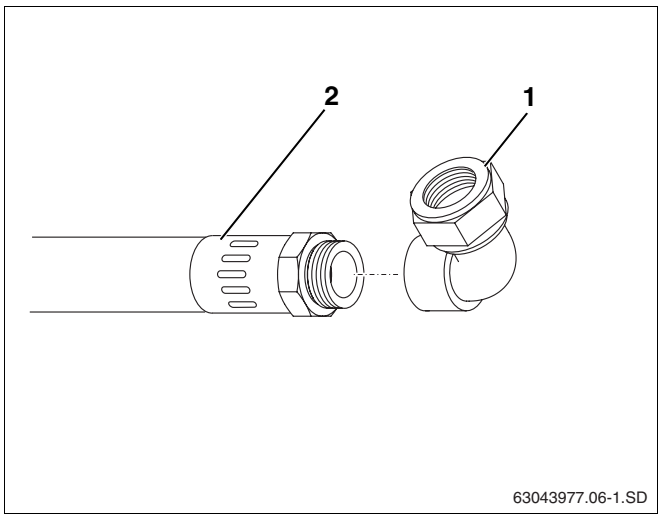

Afb. 5 Klemkniekoppeling monteren

Boiler met R1-aansluitingen

Bij boilers met R1-aansluitingen moet de onderstaande handeling worden verricht:

- Monteer de verloopmof (afb. 6, **pos. 1**) en klemkniekoppeling (afb. 6, **pos. 2**) aan de boiler.

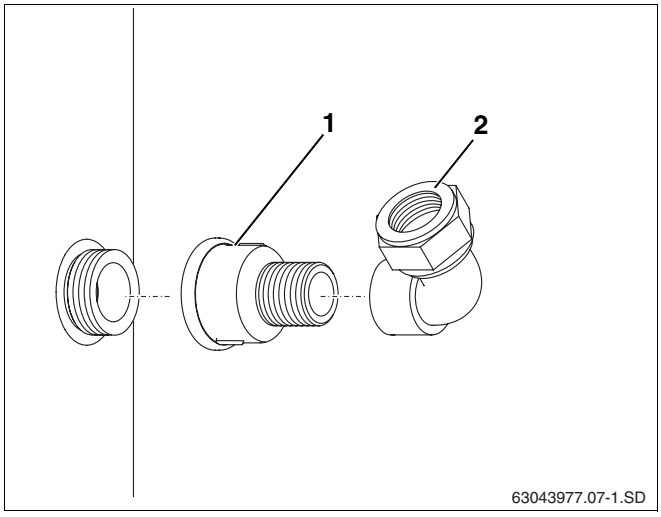

Afb. 6 Verloopmof en klemkniekoppeling aan boiler monteren

2.1.4 Twin Tube 15 monteren

- Breng de Twin Tube 15-leidingen (afb. 7, **pos. 3**) op de juiste lengte, om deze 2 – 3 cm in de klemringkoppelingen (afb. 7, **pos. 1**) te kunnen schuiven.

AANWIJZING VOOR DE GEBRUIKER

Mocht een verlenging van afzonderlijke leidingstukken noodzakelijk zijn, dan kan die worden uitgevoerd met behulp van de klemringkoppeling (afb. 7, **pos. 1**).

- Breng de steunhulzen (afb. 7, **pos. 2**) in de Twin Tube 15-leidingen (afb. 7, **pos. 3**) naar binnen.
- Schuif de Twin Tube 15-leidingen, die op de juiste lengte gebracht zijn, (afb. 7, **pos. 3**) helemaal tot aan de aanslag in de voorbereide klemringaansluitingen.
- Borg de wartelmoer met klemringkoppeling (afb. 7, **pos. 1**) met behulp van een geschikte sleutel.

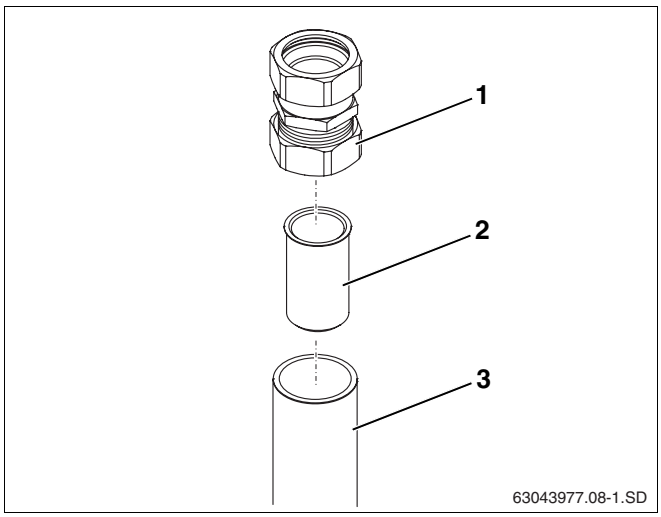

Afb. 7 Steunhulzen plaatsen

2.2 Montage Twin Tube DN 20

Neem ook goed nota van de aanwijzingen voor het gebruik van de inox flexibel in het bij de flexibel geleverde montagevoorschrift.

2.2.1 Twin Tube DN 20 aan collectoraansluitleidingen monteren

Bij elk collectorveld horen onderdelen voor aansluiting van de verzamelleidingen op de collectoren. Deze eindigen met een 18 mm klemringkoppeling.

- Verwijder de wartelmoer en klemring van het aansluitdeel (afb. 8, **pos. 1**).
- Plaats de afdichting (afb. 8, **pos. 2**).
- Schroef het verloopstuk G1 buitendraad × ¾ binnendraad (afb. 8, **pos. 3**) op het aansluitdeel (afb. 8, **pos. 1**).
- Plaats de afdichting (afb. 8, **pos. 4**).
- Schroef de Twin Tube DN 20 op het verloopstuk G1 buitendraad × ¾ binnendraad.

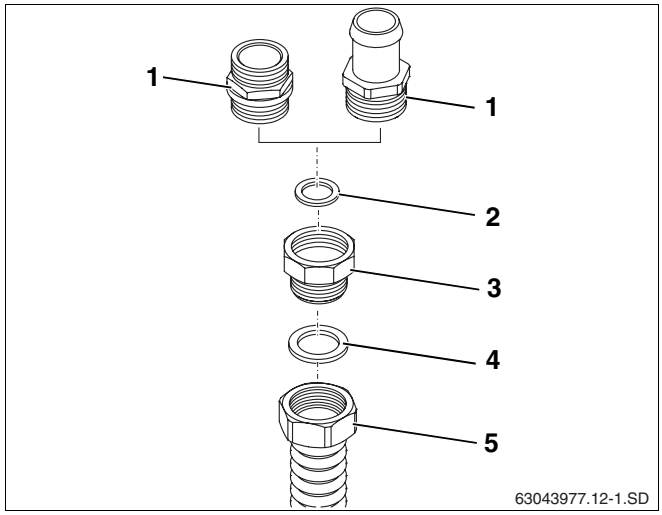

Afb. 8 Twin Tube aan collectoraansluitleiding monteren

Pos. 1: *mogelijk aanwezige aansluitdelen op collectorveld (wartelmoer en klemring reeds verwijderd)*

Pos. 2: *afdichting D17 x 24*

Pos. 3: *reduceerstuk G1 buitendraad x ¾ binnendraad*

Pos. 4: *afdichting D24 x 30*

Pos. 5: *Twin Tube DN 20*

2.2.2 Klemringsets op compleetstation aansluiten

Voordat u de Twin Tube DN 20 aansluit op het compleetstation, moet u vaststellen welke aansluitingen (afb. 9, **pos. 1**) op het compleetstation aanwezig zijn.

Er kunnen twee verschillende aansluitgroottes aanwezig zijn:

a) klemringkoppeling 18 mm

b) klemringkoppeling 22 mm

Aanwijzing voor de gebruiker

Om een verbinding te kunnen maken tussen de inox flexibels en het compleetstation, moet u op de montageplaats overeenkomstig de aansluitingen van het compleetstation een koperleiding plaatsen (Ø 18 mm of Ø 22 mm, ca. 8 – 10 cm lang).

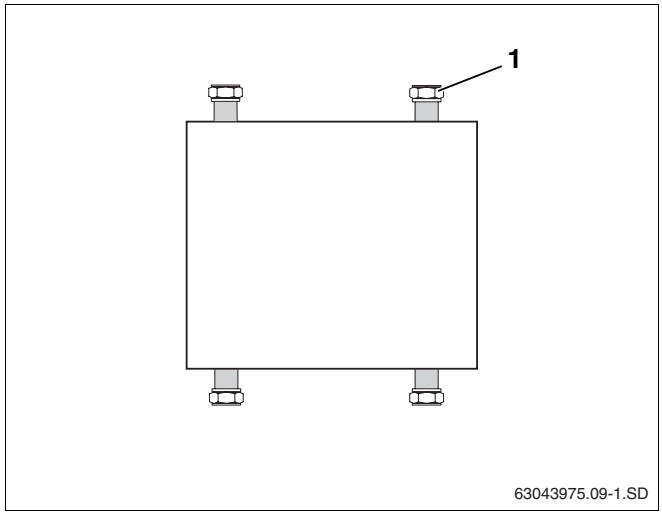

Afb. 9 Compleetstation met klemringkoppelingen

a) bij klemringkoppeling 18 mm

- Plaats de afdichting (afb. 10, **pos. 2**) in de voorgemonteerde wartelmoer Rp1 (afb. 10, **pos. 1**) van de inox flexibel.
- Schroef de klemringkoppeling R1 × 22 mm (afb. 10, **pos. 3**) met de wartelmoer (afb. 10, **pos. 1**) van de inox flexibel vast.
- Vervang de klemring 22 mm van de klemringkoppeling door de verloopring 22 × 18 mm (afb. 10, **pos. 4**).
- Breng de koperleidingen Ø 18 mm (afb. 10, **pos. 6**) op de juiste lengte om deze 2 – 3 cm of tot de aanslag in de klemringkoppelingen te kunnen schuiven.
- Draai de klemringkoppelingen vast.

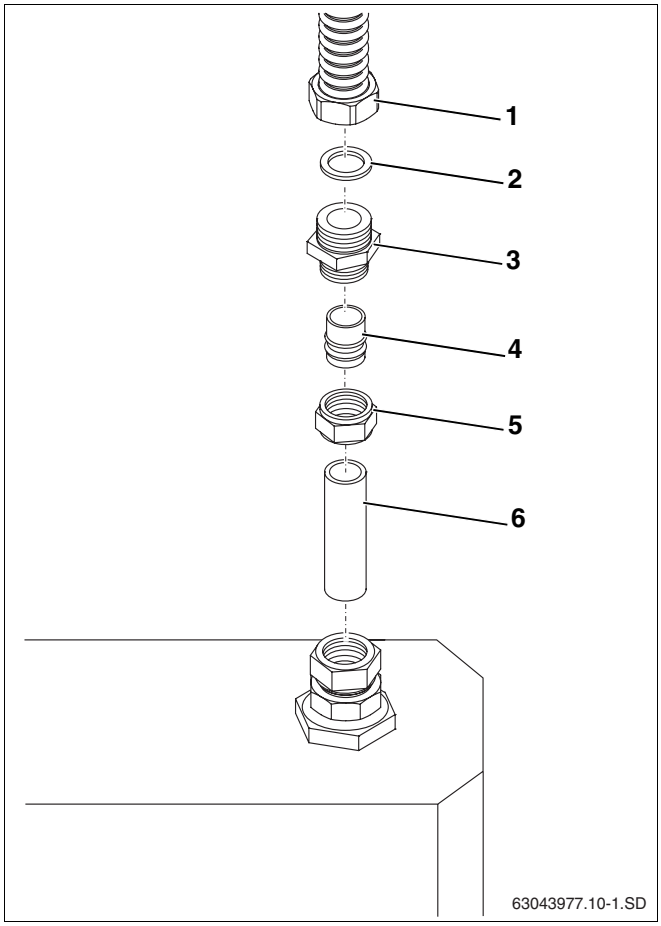

Afb. 10 Twin Tube DN 20 bij klemringkoppeling 18 mm

Pos. 1: *Twin Tube DN 20 met voorgemonteerde wartelmoer*

Pos. 2: *afdichting D24 x 30*

Pos. 3: *klemringkoppeling R1 x 22 mm*

Pos. 4: *verloopring 22 x 18 mm*

Pos. 5: *wartelmoer*

Pos. 6: *koperleiding 18 mm*

b) bij klemringkoppeling 22 mm

- Plaats de afdichting (afb. 11, **pos. 2**) in de wartelmoer (afb. 11, **pos. 1**) van de inox flexibel.
- Schroef de klemringkoppeling R1 × 22 mm (afb. 11, **pos. 3**) met de wartelmoer (afb. 11, **pos. 1**) vast.
- Breng de koperleidingen Ø 22 mm (afb. 11, **pos. 6**) op de juiste lengte om deze 2 – 3 cm of tot de aanslag in de klemringkoppelingen te kunnen schuiven.
- Draai de klemringkoppelingen vast.

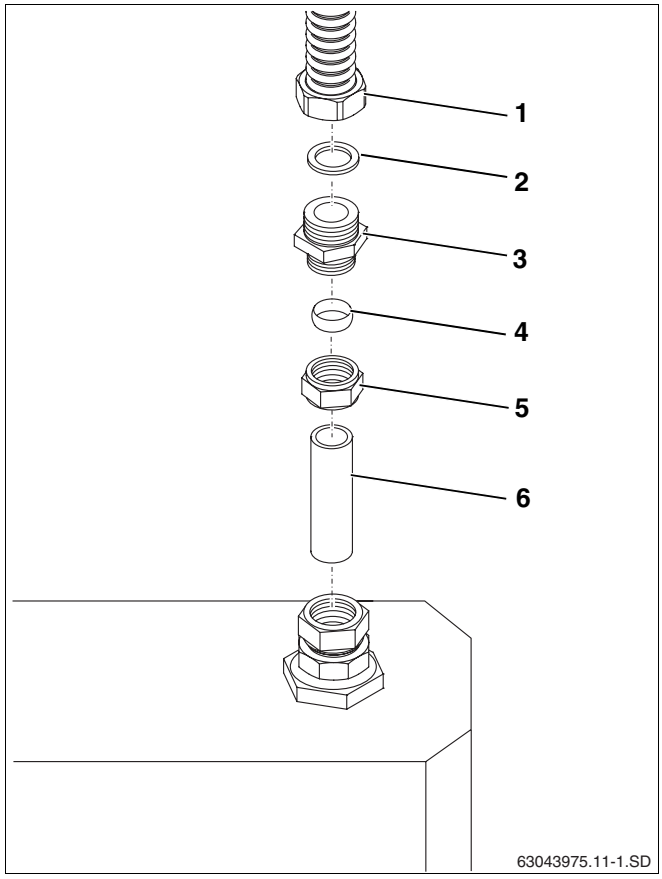

Afb. 11 Twin Tube DN 20 bij klemringkoppeling 22 mm

Pos. 1: *Twin Tube DN 20 met voorgemonteerde wartelmoer*

Pos. 2: *afdichting D24 x 30*

Pos. 3: *klemringkoppeling R1 x 22 mm*

Pos. 4: *klemring 22 mm*

Pos. 5: *wartelmoer*

Pos. 6: *koperleiding 22 mm*

2.2.3 Aansluiting bij boiler tot stand brengen

Monteer de Twin Tube DN 20 aan de boiler met R¾-aansluitingen

- Schroef het verloopstuk Rp¾ × R1 (afb. 12, **pos. 2**) op de boileraansluiting R¾ (afb. 12, **pos. 1**).
- Plaats de afdichting D24 x 30 (afb. 12, **pos. 3**) in de wartelmoer (afb. 12, **pos. 4**).
- Schroef de wartelmoer (afb. 12, **pos. 4**) met het verloopstuk Rp¾ × R1 (afb. 12, **pos. 2**) vast.

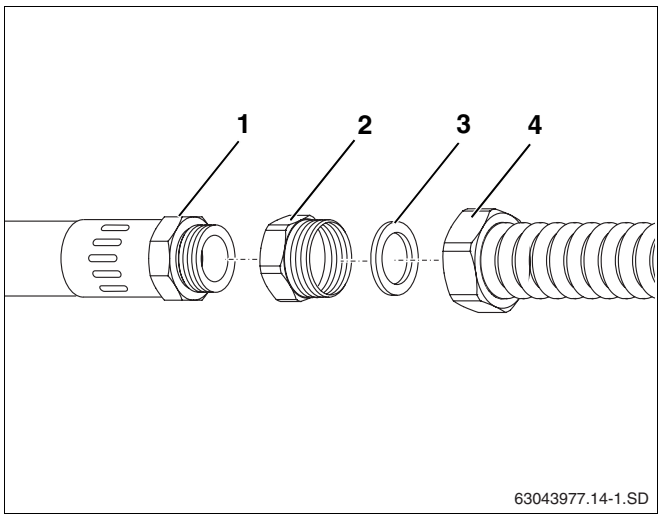

Afb. 12 Twin Tube DN 20 aan boileraansluiting monteren

Pos. 1: *boileraansluiting R¾*

Pos. 2: *verloopstuk Rp¾ × R1*

Pos. 3: *afdichting D24 x 30*

Pos. 4: *Twin Tube DN 20*

Monteer de Twin Tube DN 20 aan boiler met R1-aansluitingen

AANWIJZING VOOR DE GEBRUIKER

Het kraanverlengstuk Rp1 × R1 (afb. 13, **pos. 2**) wordt op de boileraansluiting R1 (afb. 13, **pos. 1**) gebruikt om een beter afdichtingsvlak bij de boileraansluiting te verkrijgen.

- Schroef het kraanverlengstuk Rp1 × R1 (afb. 13, **pos. 2**) op de boileraansluiting R1 (afb. 13, **pos. 1**).
- Plaats de afdichting D24 x 30 (afb. 13, **pos. 3**) in de wartelmoer (afb. 13, **pos. 4**).
- Schroef de wartelmoer (afb. 13, **pos. 4**) van de inox flexibel op de R1-schroefdraad van het kraanverlengstuk (afb. 13, **pos. 2**).

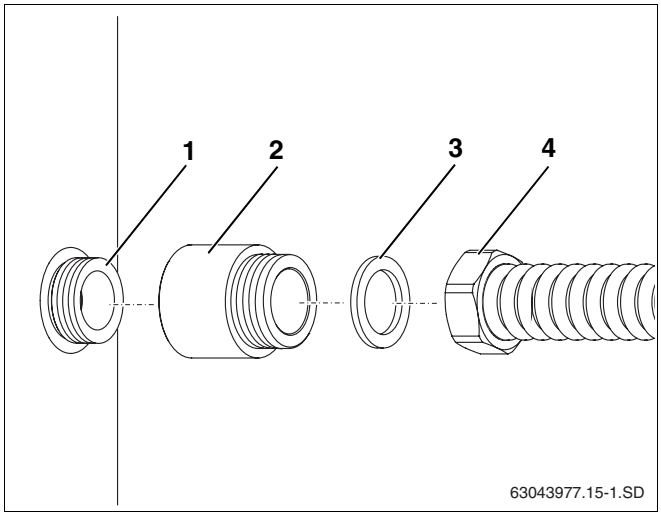

Afb. 13 Twin Tube DN 20 aan boileraansluiting monteren

Pos. 1: *boileraansluiting R1*

Pos. 2: *kraanverlengstuk Rp1 x R1*

Pos. 3: *afdichting D24 x 30*

Pos. 4: *Twin Tube DN 20*

2.2.4 Twin Tube DN 20 verlengen

De inox flexibel kan indien nodig met behulp van een dubbele nippel R1 (afb. 14, **pos. 3**) worden verlengd. De tweede dubbele nippel is bij de Twin Tube DN 20 gevoegd.

- Plaats de afdichtingen (afb. 14, **pos. 2**) in de wartelmoeren (afb. 14, **pos. 1**).
- Schroef de wartelmoeren (afb. 14, **pos. 1**) met de dubbele nippel R1 (afb. 14, **pos. 3**) vast.

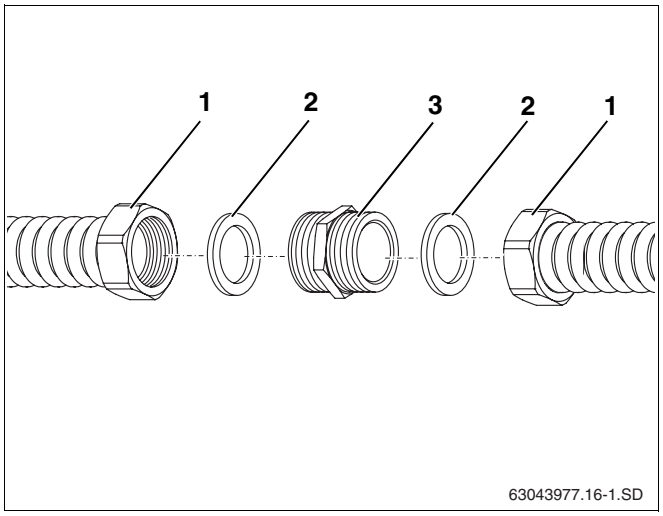

Afb. 14 Twin Tube DN 20 verlengen

Pos. 1: *Twin Tube DN 20*

Pos. 2: *afdichting D24 x 30*

Pos. 3: *dubbele nippel R1*

Installateur:

Buderus

België/Belgique
BBT Thermotechnology Belgium nv/sa.
Ambachtenlaan 42a, 3001 Heverlee
Toekomstlaan 11, 2200 Herentals
rue Louis Blériot 40-42, 6041 Gosselies
Venecoweg 11, 9810 Deinze (Nazareth)
http://www.buderus.be
E-Mail: info@buderus.be