Montagevoorschrift

Verbindingsset voor ketel en boiler
Logano G215/G225
Logalux LT160/LT200

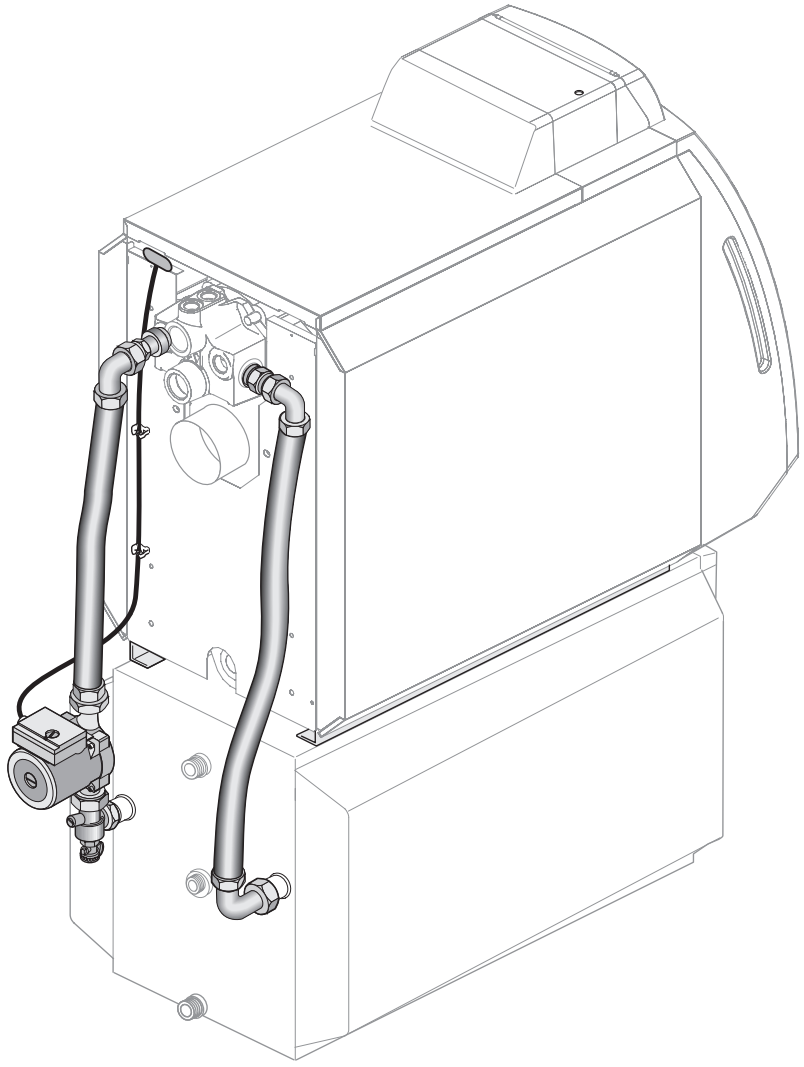

Buderus

1 Opstelling 3

2 Leveringsomvang 4

3 Montage 5

3.1 Bevestiging van de verwarmingsketel op de boiler 5

3.2 Montage van de leidingverbinding 6

3.3 Retouraansluiting bij ketel-boiler-combinatie monteren 7

3.4 Vertrekaansluiting bij ketel-boiler-combinatie monteren 8

4 Elektrische aansluiting 9

5 Vullen van de installatie 10

Over dit voorschrift

Dit montagevoorschrift bevat belangrijke informatie betreffende een veilige en vakkundige montage van de verbindingssets.

In dit voorschrift is enkel de montage met de verwarmingsketel Logano G225 beschreven.

Dit montagevoorschrift richt zich tot de vakman, die – op basis van zijn opleiding en ervaring – over de nodige kennis van verwarmingsinstallaties beschikt.

Maak enkel gebruik van de originele wisselstukken van Buderus. Buderus kan niet verantwoordelijk gesteld worden voor schade die veroorzaakt werd door componenten die niet door Buderus geleverd werden.

Voorgeschreven toepassing

De flexibele leidingverbinding is geconcipieerd voor aansluiting van de verwarmingsketels Logano G215 en Logano G225 aan de tapwaterboilers Logalux LT160/LT200.

AANWIJZING VOOR DE GEBRUIKER

Respecteer voor de montage en de werking van de verwarmingsinstallatie de nationale normen en richtlijnen!

1 Opstelling

OPGELET!

SCHADE AAN DE INSTALLATIE

door vorst.

Plaats de verwarmingsinstallatie in een vorstvrije ruimte.

Positioneer de verwarmingsketel, indien mogelijk, met de aanbevolen afstanden tot de wand (afb. 1). Indien de minimumafstand niet wordt gerespecteerd, is de ketel moeilijk toegankelijk.

Het opstellingsoppervlak of het fundament moet egaal, horizontaal en draagkrachtig zijn.

Positioneer de boiler horizontaal en verticaal.

Tapwater-boiler	Maat L in mm
L160	1398
L200	1553

Tab. 1 Afmeting tapwaterboiler

AANWIJZING VOOR DE GEBRUIKER

Respecteer eventueel bijkomend vereiste afstanden tot de wand voor bijkomende componenten, zoals bijv. leidingverbindingen, geluidsdempers voor de rookgassen of andere rookgaszijdige componenten.

Respecteer het montage- en onderhoudsvoorschrift van de verwarmingsketel en de boiler.

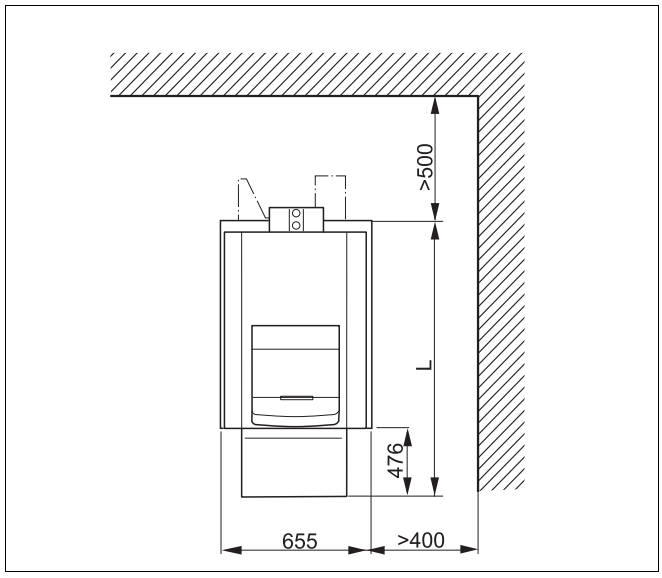

Afb. 1 Afstanden tot de wand in de opstellingsruimte (principeafbeelding)

2 Leveringsomvang

De boiler en het verwarmingsketel met het regeltoestel moeten gemonteerd worden zoals aangegeven in de montagevoorschriften van de afzonderlijke producten.

OPGELET!

SCHADE AAN DE INSTALLATIE

door ondichte aansluitingen.

U hoeft de voorgemonteerde O-ringen niet extra in te vetten.

Let erop, dat de voorgemonteerde O-ringen niet beschadigd worden.

Materiaal	Aantal [stuks]	Afb. 2 Pos.
Montagevoorschrift	1	
O-ring Ø 35 x 3	2	1
Dubbele nippel G 1	2	2
Dichting Ø 24 x 30,5 x 2	8	3
Kniekoppeling G 1	3	4
Metalen flexibel DN 25, 950 mm	1	5
Hoekvormige terugslagklep	1	6
Dichting Ø 28 x 44 x 2	2	7
Pomp met aansluitleiding	1	8
Reduceerstuk G 1½ x G 1	1	9
Metalen flexibel DN 25, 800 mm	1	10
Kabelclip	2	11

Tab. 2 Leveringsomvang

Materiaal	Aantal [stuks]	Afb. 2 Pos.
Hoekvormige profielrails	2	12
Verzonken kopschroef M10 x 25	4	13
Zeskantschroef M8 x 25 met moer	telkens 2	14

Tab. 3 Leveringsomvang afzonderlijke verpakking

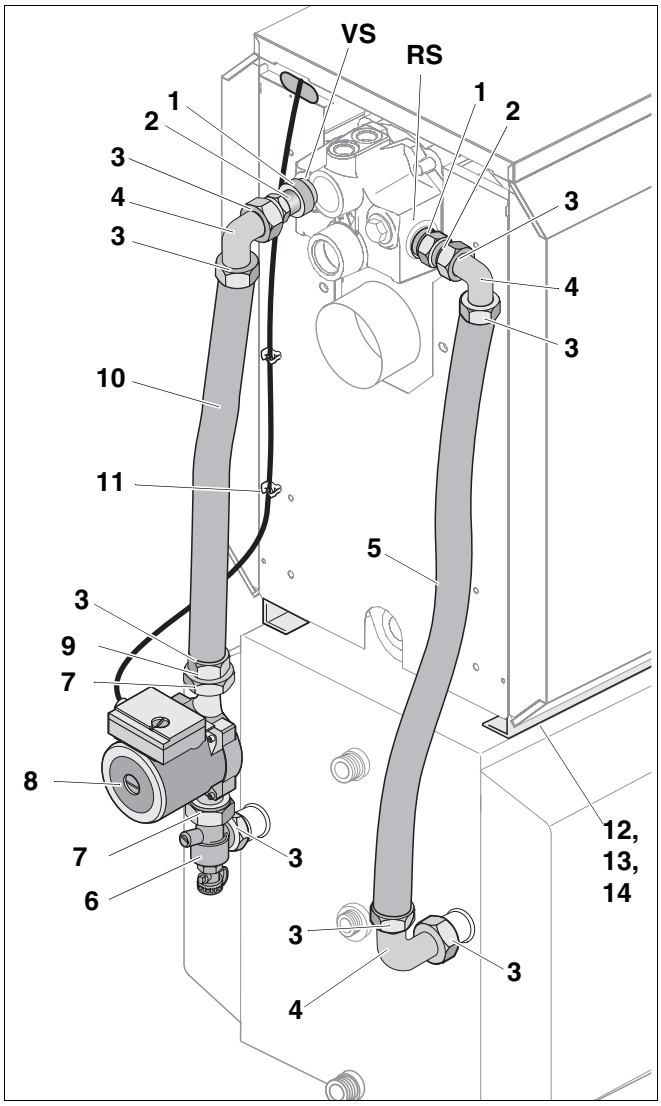

Afb. 2 Leveringsomvang

3 Montage

SCHADE AAN DE INSTALLATIE

door verkeerde montage of bediening.

OPGELET!

Respecteer het montage- en onderhoudsvoorschrift evenals het bedieningsvoorschrift van de verwarmingsketel en de boiler.

3.1 Bevestiging van de verwarmingsketel op de boiler

- Schroef de hoekvormige profielrails (afb. 3, **pos. 1**) rechts en links vast met de verzonken kopschroeven (afb. 3, **pos. 2**) op de boiler, zodat het afgevlakte deel van de hoekvormige profielrails naar voren wijst (afb. 3).
- Plaats de verwarmingsketel, zonder ommanteling, op de tapwaterboiler. Maak daarvoor gebruik van een hefboom of andere gepaste werktuigen.

GEVAAR VOOR VERWONDINGEN

door het dragen van zware lasten.

OPGELET!

- Maak gebruik van een kraan of een geschikte hefbrug.

- Steek de zeskantschroef M8 x 25 (afb. 3, **pos. 3**) door de zijdelingse boring van de hoekvormige profielrails en de lange opening in de voetjes van de ketel. Schroef aan de binnenzijde telkens een moer met tandjes.

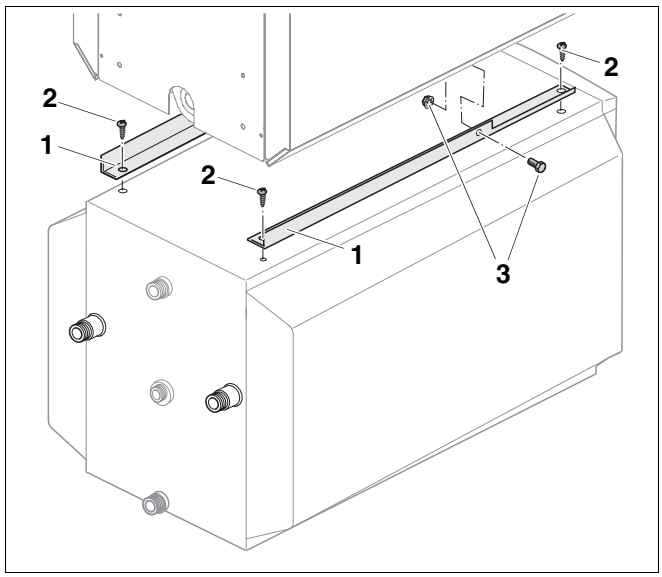

Afb. 3 Montage aan de bevestigingshoek

Pos. 1: *hoekvormige profielrails*

Pos. 2: *verzonken kopschroef M10 x 25*

Pos. 3: *zeskantschroeven M8 x 25 met moer*

- Neem de isolatie (afb. 4, **pos. 4**) en de beschermingsplaat tegen straling (afb. 4, **pos. 5**) van het aansluitvormstuk (zie montagevoorschrift van de verwarmingsketel).
- Monteer de ommanteling (afb. 4, **pos. 1**) zoals aangegeven in het montagevoorschrift van de verwarmingsketel.
- Verwijder de stop (afb. 4, **pos. 3**) en de dichting (afb. 4, **pos. 2**) uit het aansluitvormstuk.
- Snij de isolatie (afb. 4, **pos. 4**) in functie van de gebruikte aansluitingen open en schuif ze op het aansluitvormstuk (zie montage- en onderhoudsvoorschrift van de verwarmingsketel).
- Schuif de beschermingsplaat tegen straling (afb. 4, **pos. 5**) onderaan op de isolatie.

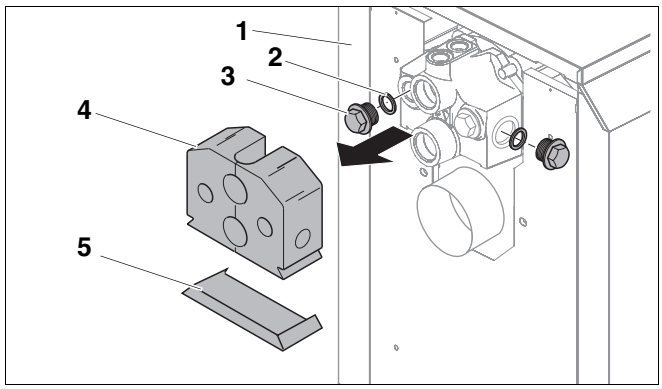

Afb. 4 Componenten aan het aansluitvormstuk demonteren

Pos. 1: *ommanteling verwarmingsketel*

Pos. 2: *dichting*

Pos. 3: *stop*

Pos. 4: *isolatie*

Pos. 5: *beschermingsplaat tegen straling*

3.2 Montage van de leidingverbinding

AANWIJZING VOOR DE GEBRUIKER

De aansluitingen mogen enkel aan de afgebeelde posities van de afb. 5 aangesloten worden.

SCHADE AAN DE INSTALLATIE

door ondichte metalen flexibel.

OPGELET!

Buig de metalen flexibels met een radius van ten minste 75 mm. De metalen flexibels mogen pas 80 mm (ca. handbreedte) na de wartelmoer gebogen worden.

SCHADE AAN DE INSTALLATIE

door ondichte aansluitingen.

OPGELET!

Draaimoment:

- Draai alle schroefkoppelingen handvast plus 1/8 slag aan met een steeksleutel (dat stemt overeen met een draaimoment van 60 Nm).

- Controleer de leidingaansluiting aan de boiler op eventuele beschadigingen vooraleer u de leidingverbinding monteert.

AANWIJZING VOOR DE GEBRUIKER

Als een schroefkoppeling losgedraaid moet worden, moet er een nieuwe dichting geplaatst worden vooraleer de koppeling weer aangedraaid wordt.

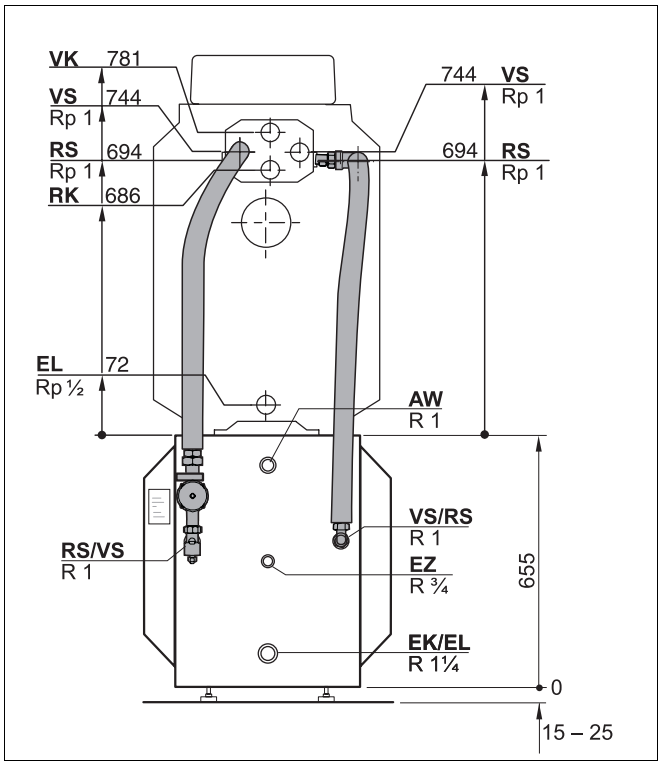

Afb. 5 Aansluitingen verwarmingsketel

AW = uitgang warm water
EK = ingang koud water
EL = aftap
EZ = ingang circulatie
RK = retour verwarmingsketel
RS = retour tapwaterboiler
VK = vertrek verwarmingsketel
VS = vertrek tapwaterboiler
VSL = vertrek veiligheidsleiding

3.3 Retouraansluiting bij ketel-boiler-combinatie monteren

- Plaats de O-ring (afb. 6, **pos. 1**) in de nok van de dubbele nippel (afb. 6, **pos. 2**) en schroef de dubbele nippel in de ketelretour aan de verwarmingsketel (afb. 6).
- Plaats de dichting (afb. 6, **pos. 3**) in de wartelmoer van de hoek (afb. 6, **pos. 4**) en schroef ze aan de dubbele nippel.
- Plaats de dichting (afb. 6, **pos. 3**) in de wartelmoer van de lange metalen flexibel (afb. 6, **pos. 5**) en schroef ze aan de dubbele nippel.

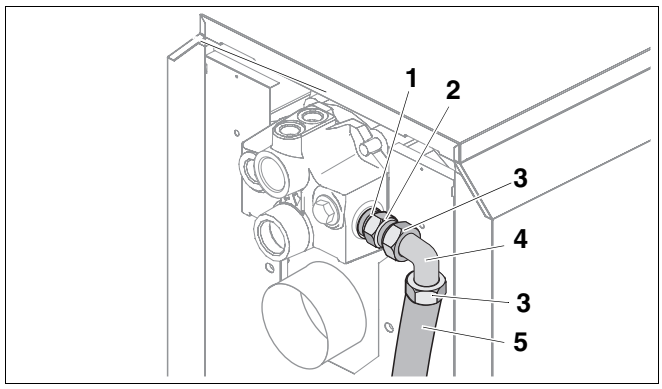

Afb. 6 Retouraansluiting monteren

Pos. 1: *O-ring Ø 35 x 3*

Pos. 2: *dubbele nippel G 1*

Pos. 3: *positie van de dichting Ø 24 x 30,5 x 2*

Pos. 4: *kniekoppeling G 1*

Pos. 5: *lange metalen flexibel met wartelmoeren*

- Plaats de dichting (afb. 7, **pos. 2**) in de wartelmoer van de hoek (afb. 7, **pos. 3**) en schroef de hoek aan de boilerretour (RS).
- Plaats de dichting (afb. 7, **pos. 2**) in de wartelmoer van de metalen flexibel (afb. 7, **pos. 1**) en schroef ze aan de hoek.

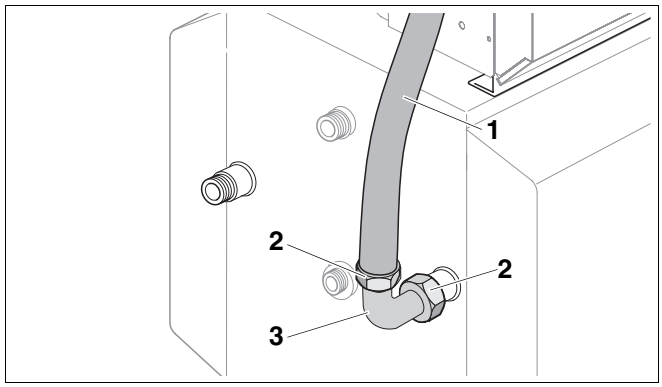

Afb. 7 Retouraansluiting monteren

Pos. 1: *lange metalen flexibel met wartelmoeren*

Pos. 2: *positie van de dichting Ø 24 x 30,5 x 2*

Pos. 3: *hoek G 1*

3.4 Vertrekaansluiting bij ketel-boiler-combinatie monteren

- Plaats de O-ring (afb. 8, **pos. 1**) in de nok van de dubbele nippel (afb. 8, **pos. 2**) en schroef de dubbele nippel in het boilervertrek van de verwarmingsketel.
- Plaats de dichting (afb. 8, **pos. 3**) in de wartelmoer van de hoek (afb. 8, **pos. 4**) en schroef ze aan de dubbele nippel.
- Plaats de dichting (afb. 8, **pos. 3**) in de wartelmoer van de metalen slang (afb. 8, **pos. 5**) en schroef ze losjes aan de hoek (afb. 8, **pos. 4**).

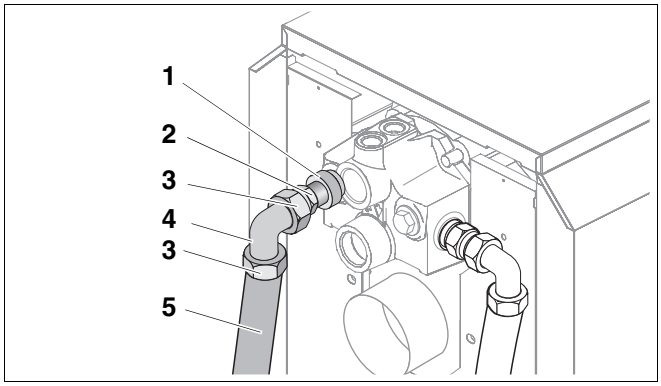

Afb. 8 Leidingverbinding aan de verwarmingsketel monteren

Pos. 1: *O-ring Ø 35 x 3*

Pos. 2: *dubbele nippel G 1*

Pos. 3: *positie van de dichting Ø 24 x 30,5 x 2*

Pos. 4: *hoek G 1*

Pos. 5: *korte metalen slang met wartelmoer*

- Plaats de dichting (afb. 9, **pos. 1**) in de wartelmoer van de hoekvormige terugslagklep (afb. 9, **pos. 2**) en schroef de hoekvormige terugslagklep aan het boilervertrek.
- Plaats de dichting (afb. 9, **pos. 3**) voor de pomp in de andere wartelmoer van de hoekvormige terugslagklep en schroef de pomp (afb. 9, **pos. 4**) met de stromingsrichting naar onder aan de hoekvormige terugslagklep.
- Plaats de tweede dichting (afb. 9, **pos. 3**) voor de pomp in het reduceerstuk (afb. 9, **pos. 5**) en schroef het reduceerstuk aan de aanzuigaansluiting van de pomp (afb. 9, **pos. 4**).
- Houd de korte metalen slang (afb. 8, **pos. 5**) tussen de beide aansluitingen en vorm ze voor.
- Plaats de dichting (afb. 9, **pos. 1**) in de wartelmoeren van de metalen slang en schroef de metalen slang tussen het reduceerstuk (afb. 9, **pos. 5**) en de hoek (afb. 8, **pos. 4**).
- Draai de wartelmoer van de hoek (afb. 8, **pos. 4**) en het reduceerstuk (afb. 9, **pos. 5**) vast.

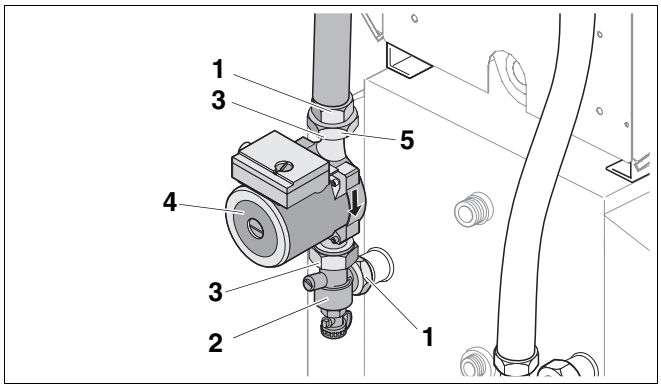

Afb. 9 Leidingverbinding aan de boiler monteren

Pos. 1: *positie van de dichting Ø 24 x 30,5 x 2*

Pos. 2: *hoekvormige terugslagklep*

Pos. 3: *positie van de dichting Ø 28 x 44 x 2*

Pos. 4: *pomp*

Pos. 5: *reduceerstuk G 1½ x G 1*



OPGELET!

SCHADE AAN DE INSTALLATIE

door ondichte aansluitingen.

Draaimoment:

- Draai alle schroefkoppelingen vast (respecteer de aanwijzing voor gebruiker in hoofdstuk 3.2) en controleer ze op dichtheid.

4 Elektrische aansluiting

- Plaats de kabelclip in de rugwand van de verwarmingsketel.
- Leg de leiding van de tapwatervoeler en de aansluitleiding van de pomp zorgvuldig en klik ze vast in de kabelclips (zie montage- en onderhoudsvoorschrift van de verwarmingsketel en het montagevoorschrift van de boiler).



OPGELET!

SCHADE AAN DE INSTALLATIE

door elektrische stroom.

Hete ketelonderdelen kunnen de elektrische leidingen beschadigen.

- Plaats de elektrische leidingen op de warmte-isolatie van de verwarmingsketel of in de voorhanden zijnde kabelkanalen.

- Voer de elektrische aansluitingen uit zoals aangegeven op het schakelschema (zie schakelschema van het regeltoestel).

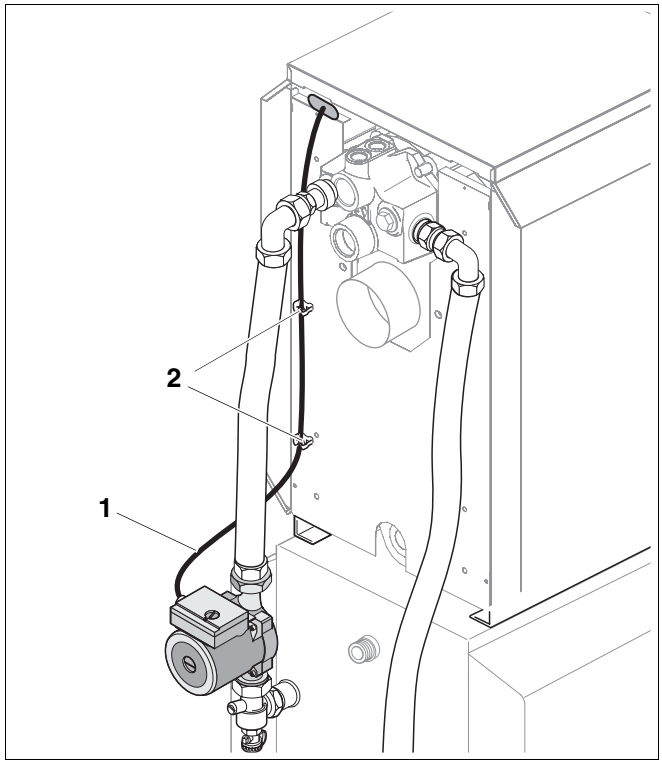

Afb. 10 Elektrische aansluiting

Pos. 1: *elektrische leiding van de pomp*

Pos. 2: *kabelclip*

5 Vullen van de installatie

- Open alle ventielen in het verwarmingsvertrek en de verwarmingsretour.
- Plaats de sleuf van de schroeven (afb. 11, **pos. 2**) van de hoekvormige terugslagklep (afb. 11, **pos. 3)** in verticale positie (steeds geopend).
- Schroef het afsluitdeksel (afb. 11, **pos. 5**) van de vulkraan (afb. 11, **pos. 4**) eraf, schroef de vulslang erop en plaats de knevel (afb. 11, **pos. 1**) van de vulkraan in verticale positie (openen).
- Vul de installatie langzaam langs de vulkraan (afb. 11, **pos. 4**).
- Plaats de sleuf van de schroef (afb. 11, **pos. 2**) van de hoekvormige terugslagklep in horizontale positie (bedrijfstoestand).
- Vul de installatie verder bij langs de vulkraan (afb. 11, **pos. 4**).
- Sluit de vulkraan van zodra de installatie gevuld is (afb. 11, **pos. 4**).
- Plaats de boilerlaadpomp in de hoogste trap en stel ze in bedrijf.
- Ontlucht de boilerspiraal nogmaals zorgvuldig en vul eventueel water bij.
- Schroef de vulslang eraf.

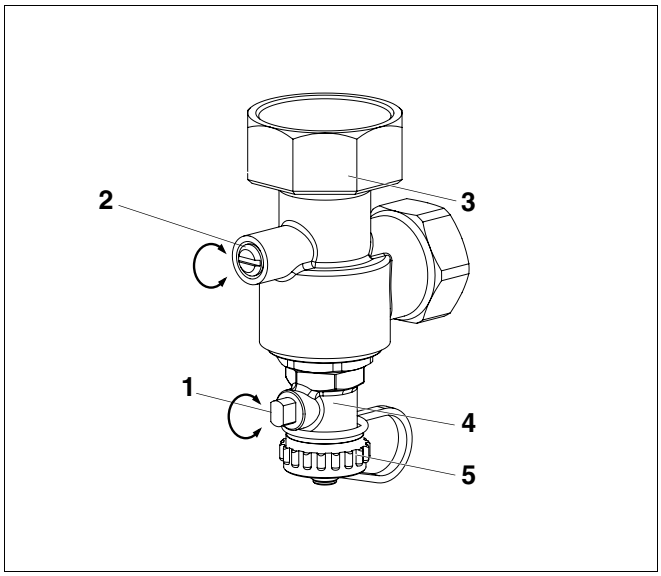

Afb. 11 Hoekvormig terugslagklep

Pos. 1: *knevel*

Pos. 2: *instelschroef*

Pos. 3: *hoekvormig terugslagklep*

Pos. 4: *vulkraan*

Pos. 5: *afsluitdeksel*

Leegloop van de boilerspiraal



OPGELET!

SCHADE AAN DE INSTALLATIE

door vorst.

Denk eraan dat de verwarmingsspiraal van de boiler bij een normale installatie niet volledig leegloopt; bescherm de installatie daarom tegen vorst of druk of zuig het resterende water uit de verwarmingsspiraal.

Installateur:

Buderus

België / Belgique
BBT Thermotechnology Belgium nv/sa.
Ambachtenlaan 42a, 3001 Heverlee
Toekomstlaan 11, 2200 Herentals
rue Louis Blériot 40-42, 6041 Gosselies
Venecoweg 11, 9810 Deinze (Nazareth)
http://www.buderus.be
E-Mail: info@buderus.be