Montagevoorschrift

Snelmontagesysteem voor verwarmingskring Logano G115

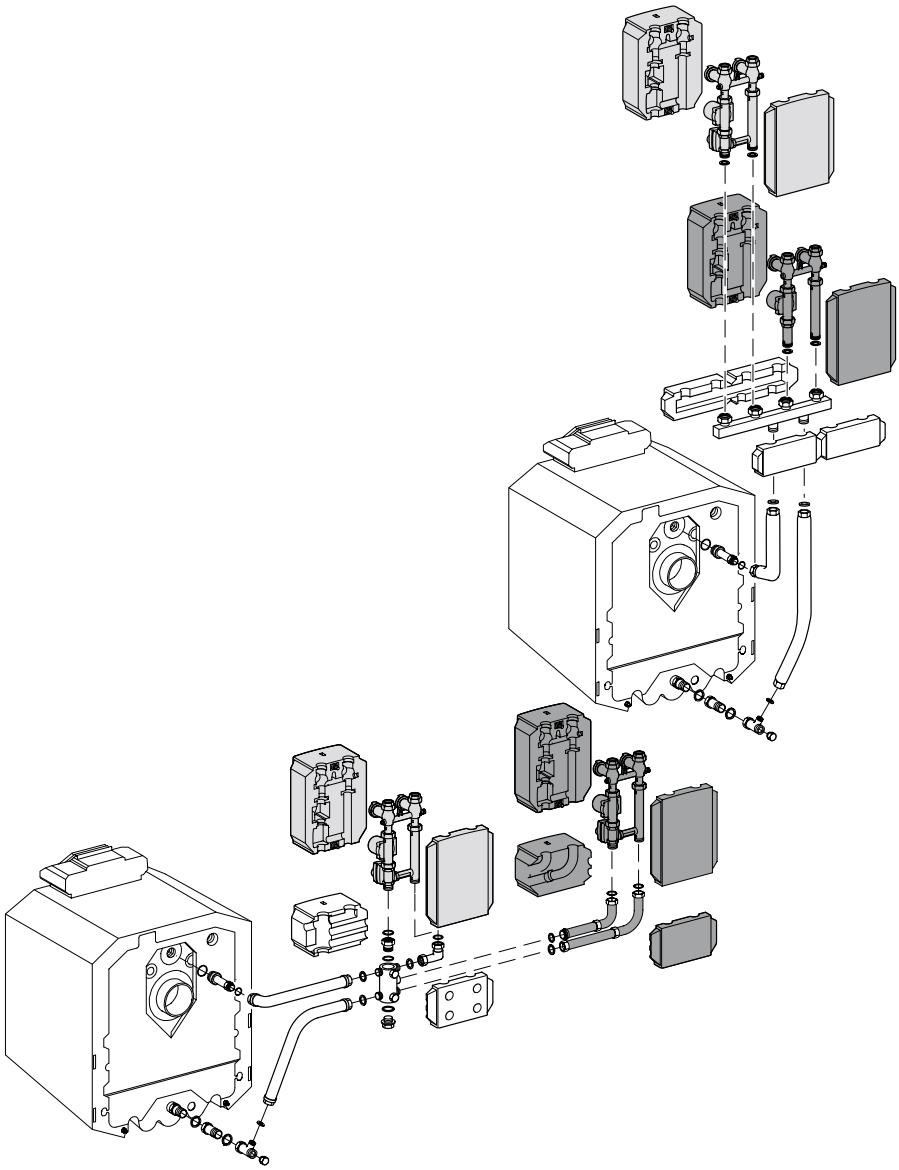

Buderus

Voorwoord

Belangrijke algemene gebruiksaanwijzingen

Het technische toestel enkel voor de voorgeschreven doeleinden gebruiken en daarbij de aanwijzingen van het montagevoorschrift respecteren. Onderhoud en herstellingen mogen enkel door erkende vaklui uitgevoerd worden.

Het technische toestel enkel installeren in de voorgeschreven combinaties en met de toebehoren en de wisselstukken die in het voorschrift vermeld staan. Andere combinaties, toebehoren en wisselstukken enkel dan gebruiken, wanneer ze uitdrukkelijk voor de voorziene toepassing bestemd zijn en noch prestaties, noch veiligheidseisen beïnvloeden.

Technische wijzigingen voorbehouden!

Door permanente ontwikkelingen kunnen afbeeldingen, functieverloop en technische gegevens in beperkte mate afwijken.

AANWIJZING!

Voor de montage en de werking van de installatie moeten de plaatselijke normen en richtlijnen in acht genomen worden!

Inhoudsopgave

1 Aanwijzingen 4

2 Aansluitmogelijkheden en opstellingsmaten 5

3 KAS 1 met pompgroep HS/HSM 6

3.1 Aansluitset voor ketel KAS 1 7

3.2 Pompgroep HS/HSM 7

4 KAS 1 met verdeelcollector, pompgroep HS/HSM 8

4.1 Aansluitset voor ketel KAS 1 9

4.2 Verdeelcollector HKV 9

4.3 Pompgroep HS / HSM 9

5 KAS 2 met multifunctionele verdeler, pompgroep HS / HSM 10

5.1 Aansluitset voor ketel KAS 2, zijdelings haaks, links van de ketel 11

5.1.1 Uitbreidingsset ES 2 voor 2e verwarmingskring 11

5.2 Aansluitset voor ketel KAS 2, zijdelings haaks, rechts van de ketel 13

5.3 Aansluitset voor ketel KAS 2, zijdelings parallel, links van de ketel 15

5.3.1 Uitbreidingsset ES 2 voor 2e verwarmingskring 17

5.3.2 Uitbreidingsset ES 3 voor 3e verwarmingskring 17

5.4 Aansluitset voor ketel KAS 2, zijdelings parallel, rechts van de ketel 19

5.4.1 Uitbreidingsset ES 2 voor 2e verwarmingskring 21

6 Elektrische aansluiting 22

1 Aanwijzingen

Dichtingen

De dichtingen die noodzakelijk zijn voor de montage van de afzonderlijke componenten bevinden zich in de verpakking.

Elektrische aansluiting

Alle elektrische aansluitingen dienen conform het schakelschema uitgevoerd te worden. De elektrische leidingen mogen niet in contact komen met hete onderdelen. De plaatselijke voorschriften moeten in acht genomen worden!

Zelfregelende pompen

Wanneer er gebruik gemaakt wordt van zelfregelende pompen moet het bedienings- en servicevoorschrift van het regeltoestel gerespecteerd worden!

Dichtheidstest

Vooraleer de isolatie aangebracht wordt, moet de installatie onderworpen worden aan een dichtheidstest, om eventuele ondichtheden op te sporen.

Isolatie

U kan de isolatie het snelst aanbrengen, wanneer u de beide delen eerst bovenaan in elkaar hangt en daarna onderaan samendrukt. De isolatie van de HS/HSM kan bovendien gemakkelijk samengeschroefd worden met behulp van de kunststofschroeven. De verluchtingssleuven in de isolatie mogen niet afgesloten worden; ze dienen voor de afkoeling van de verwarmingskringpomp.

Aansluiting aan het leidingennet

Aansluiting aan de pompgroepen met gewone aansluitonderdelen. Wanneer gelaste onderdelen gebruikt worden, mogen die niet aan de aansluitsets gelast worden, aangezien zo de dichtingen beschadigd kunnen worden.

Installatie vullen en ontluchten

Teneinde de installatie gemakkelijker te kunnen vullen, kan het terugslagventiel in het ketelvertrek manueel geopend worden. Daarvoor moet de sleuf van de schroef (afb. 1, pos. 2) aan het terugslagventiel in verticale positie geplaatst worden. Let erop, dat de kogelkranen (afb. 1, pos. 1) in het vertrek (afb. 1, pos. 4) en de retour (afb. 1, pos. 3) geopend zijn!

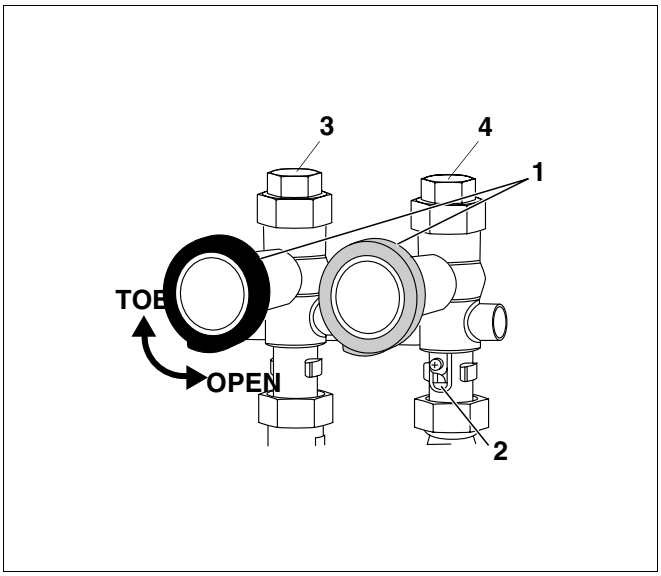

Afb. 1 Vertrek en retour

Mengklep – manueel bedrijf

- Draai de kunststofschroeven in de isolatie van de HSM los.
- Neem het voorste deel van de isolatie weg.
- Stel de gewenste temperatuur in, door indrukken en verdraaien van knop aan de motor van de mengklep.

Ingeval van manueel bedrijf moet het bedieningsvoorschrift van het regeltoestel in acht genomen worden.

Multifunctionele verdeler

De multifunctionele verdeler werd zo opgebouwd, dat alle vertrekaansluitingen met een even nummer waterzijdig met elkaar verbonden zijn en dat alle vertrekaansluitingen met een oneven nummer waterzijdig met elkaar verbonden zijn.

2 Aansluitmogelijkheden en opstellingsmaten

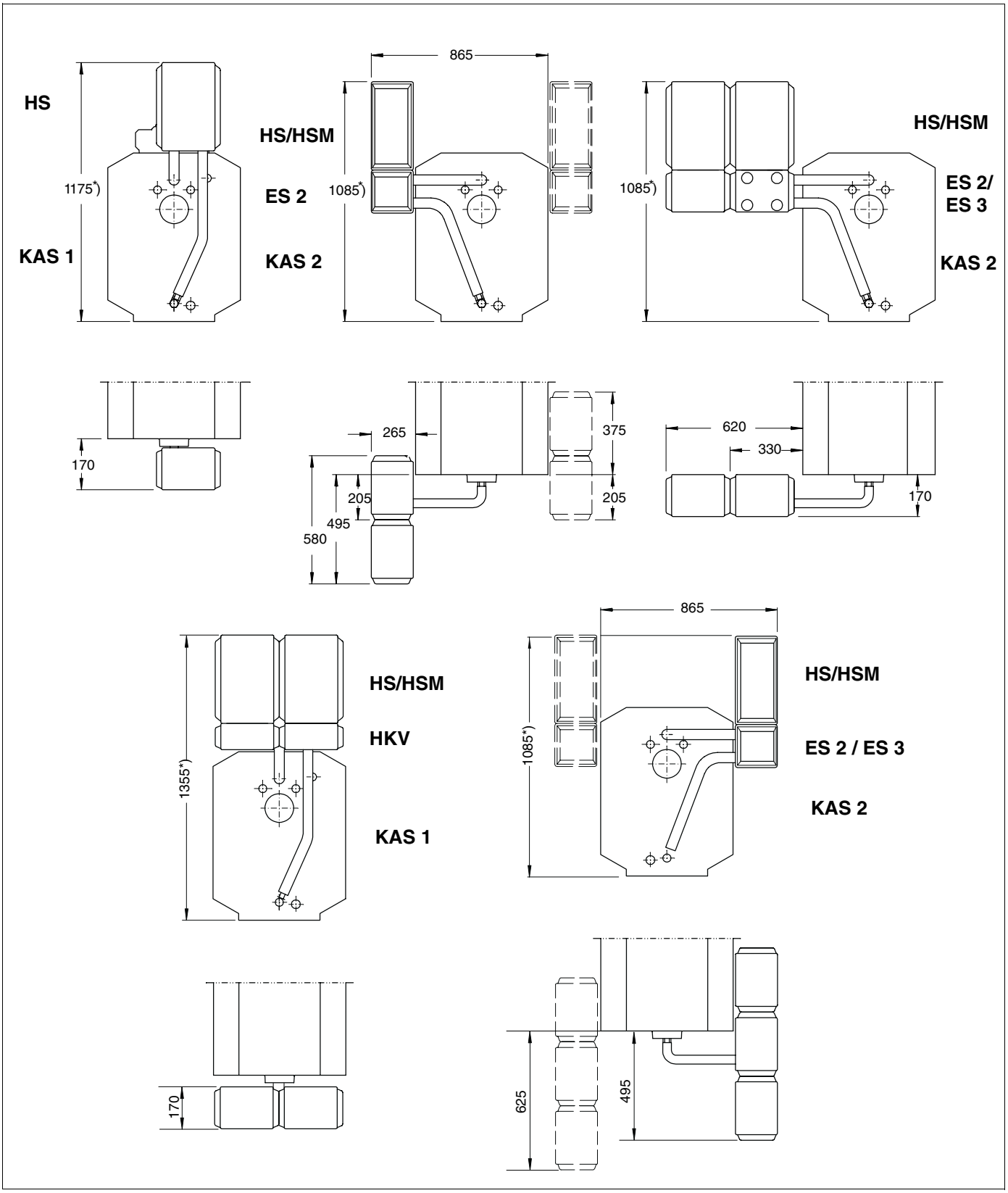

Afb. 2 Aansluitmogelijkheden en opstellingsmaten
**) maten zonder ketelvoetjes,*
maten met ketelvoetjes 15-20 mm hoger.

3 KAS 1 met pompgroep HS/HSM

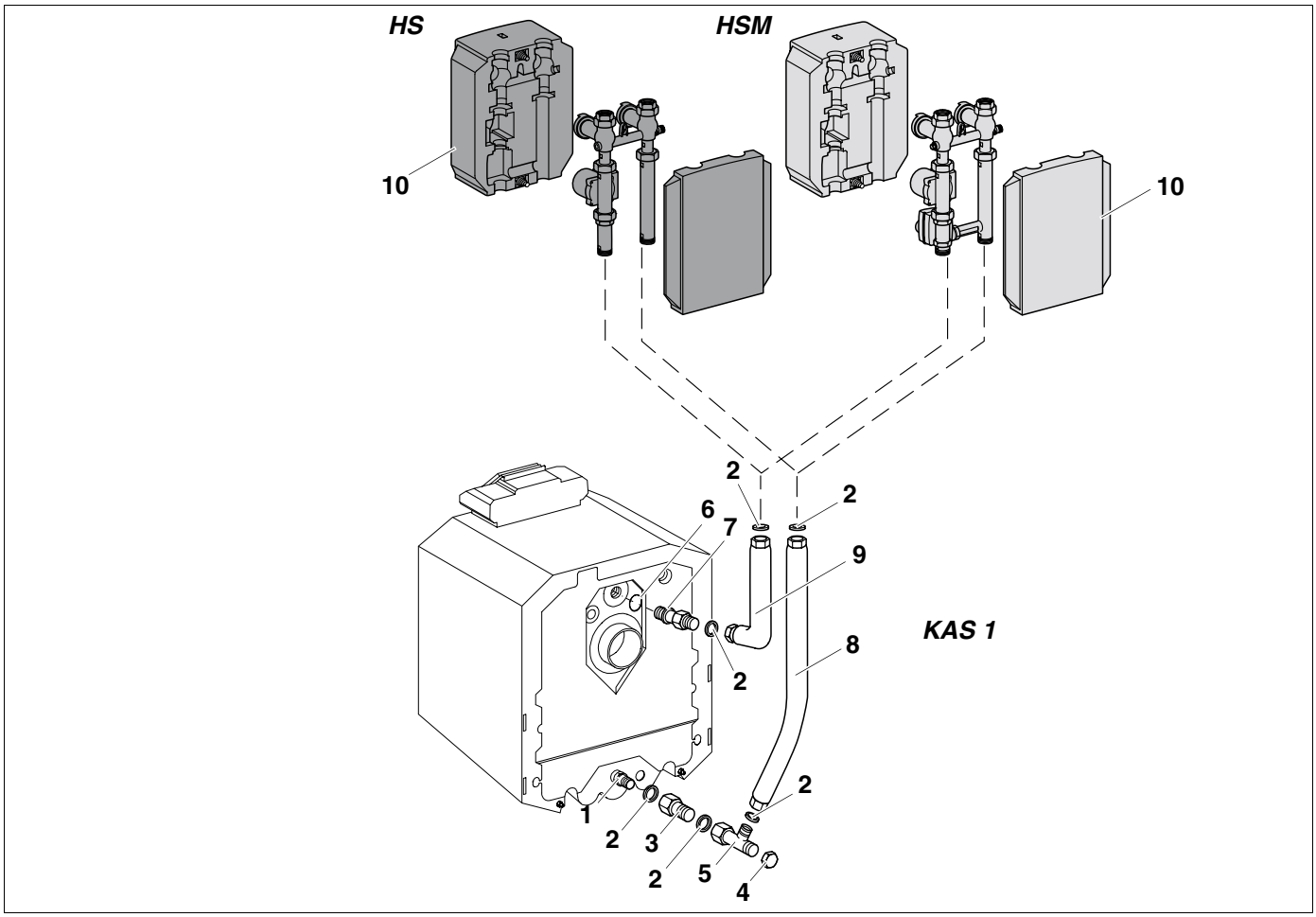

Afb. 3 Opbouw achteraan

Legende voor afb. 3

Pos. 1: *injectiestuk (voorgemonteerd) G 1¼*

Pos. 2: *dichting Ø 38 x 27 x 2*

Pos. 3: *verlengstuk G 1¼*

Pos. 4: *afsluitkapje G 1*

Pos. 5: *T-stuk (leveringsomvang ketel) G 1¼ x G 1¼ x G 1*

Pos. 6: *O-ring Ø 44 x 3*

Pos. 7: *inschroefstuk G 1¼*

Pos. 8: *retourleiding*

Pos. 9: *vertrekleiding*

Pos. 10: *isolatie*

De aansluitset voor de ketel KAS 1 kan in combinatie met de pomp HS zonder mengklep en HSM met mengklep gemonteerd worden. Wanneer er twee verwarmingskringen tegelijkertijd aangesloten moeten worden, moet u tewerk gaan zoals beschreven in hoofdstuk 4 op pagina 8.

3.1 Aansluitset voor ketel KAS 1

- Schroef het inschroefstuk (**7**) met de aangebrachte O-ring (**6**) in het ketelvertrek.
- Plaats het korte been van de vertrekleiding (**9**) met een dichting (**2**) in de wartelmoer. Schroef de vertrekleiding (**9**) losjes aan het inschroefstuk.
- Positioneer het lange been van de vertrekleiding verticaal, draai de schroefkoppeling tussen het inschroefstuk en vertrekleiding vast aan.
- Plaats de dichting in de schroefkoppeling tussen het verlengstuk (**3**) en het injectiestuk (**1**) in de ketelretour en schroef alles vast.
- Plaats de dichting in de schroefkoppeling van het T-stuk (**5**) en schroef het T-stuk losjes aan het verlengstuk (**3**).
- Plaats de retourleiding (**8**) met het korte been naar onder in het zijdelingse vertrek van het T-stuk (**5**), breng de dichting (**2**) aan, positioneer ze en draai de schroefkoppeling aan.
- Positioneer het lange been van de retourleiding (**8**) verticaal en draai de schroefkoppeling tussen het verlengstuk (**3**) en het T-stuk (**5**) vast aan.
- Schroef het afsluitkapje achteraan (**4**) op het T-stuk (**5**).

3.2 Pompgroep HS/HSM

- Leg de dichtingen in de bovenste schroefkoppelingen van de verticale leidingstukken.
- Plaats de pompgroep zonder (HS) of met mengklep (HSM) conform afb. 3 op de leidingstukken, draai de beide schroefkoppelingen aan en test het geheel op dichtheid.
- Schuif de isolatie (**10**) langs de beide zijden op de pompgroep en schroef ze losjes aan met de kunststofschroeven.

4 KAS 1 met verdeelcollector, pompgroep HS/HSM

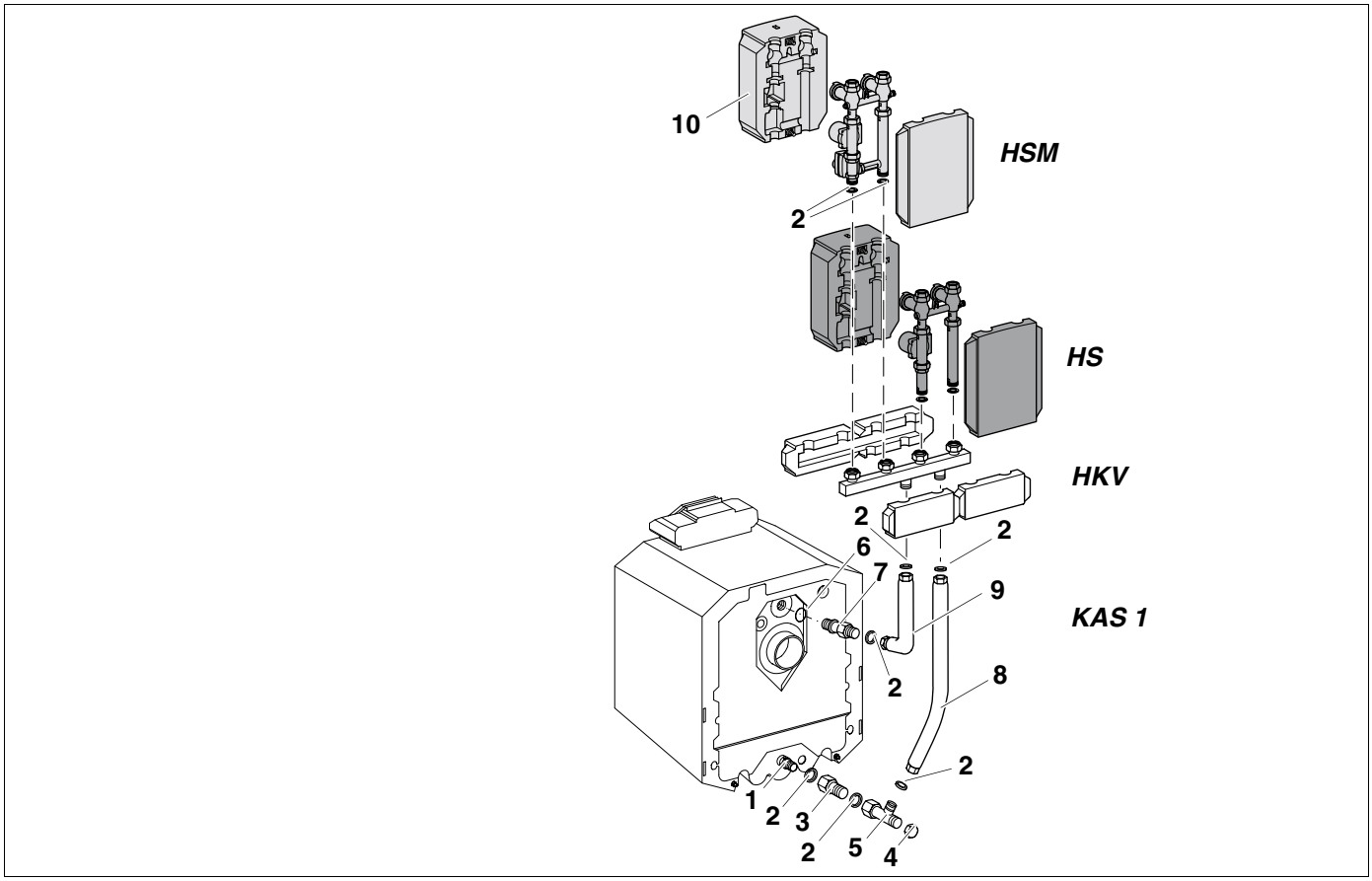

Afb. 4 Opbouw achteraan met verdeelcollector

Legende voor afb. 4

Pos. 1: *injectiestuk (voorgemonteerd) G 1¼*

Pos. 2: *dichting Ø 38 x 27 x 2*

Pos. 3: *verlengstuk G 1¼*

Pos. 4: *afsluitkapje G 1*

Pos. 5: *T-stuk (leveringsomvang ketel) G 1¼ x G 1¼ x G 1*

Pos. 6: *O-ring Ø 44 x 3*

Pos. 7: *inschroefstuk G 1¼*

Pos. 8: *retourleiding*

Pos. 9: *vertrekleiding*

Pos. 10: *isolatie*

4.1 Aansluitset voor ketel KAS 1

- Schroef het inschroefstuk (**7**) met de aangebrachte O-ring (**6**) in het ketelvertrek.
- Plaats aan het korte been van de vertrekleiding (**9**) een dichting (**2**) in de wartelmoer. Schroef de vertrekleiding losjes aan het inschroefstuk.
- Positioneer het lange been van de vertrekleiding verticaal, draai de schroefkoppeling tussen het inschroefstuk en de vertrekleiding goed aan.
- Plaats de dichting (**2**) in de schroefkoppeling tussen het verlengstuk (**3**) en het injectiestuk (**1**) in de ketelretour en draai de schroefkoppeling goed aan.
- Plaats de dichting in de schroefkoppeling van het T-stuk (**5**) en schroef het T-stuk losjes op het verlengstuk (**3**).
- Breng de retourleiding (**8**) met het korte been naar onder aan het zijdelingse vertrek van het T-stuk (**5**) aan, plaats de dichting (**2**), positioneer het geheel en draai de schroefkoppeling aan.
- Positioneer het lange been van de retourleiding (**8**) in verticale positie en draai de schroefkoppeling tussen het verlengstuk (**3**) en het T-stuk (**5**) aan.
- Schroef het achterste afsluitkapje (**4**) op het T-stuk (**5**).

4.2 Verdeelcollector HKV

- Leg de dichtingen in de bovenste schroefkoppelingen van het verticale leidingstuk van de KAS 1.
- Schroef de verdeelcollector conform afb. 4 aan de aansluitset voor ketel (KAS 1). Wanneer de verdeelcollector niet conform afb. 4 wordt aangesloten, kan hij niet functioneren, omdat het vertrek en de retour verwisseld zijn.

4.3 Pompgroep HS / HSM

- Leg de dichtingen in de bovenste schroefkoppelingen van de HKV.
- Plaats de pompgroep zonder (HS) of met mengklep (HSM) volgens afb. 4 op de verdeelcollector, draai de schroefkoppelingen aan en controleer op dichtheid.
- Schuif de isolatie (**10**) langs de beide zijden over de pompgroep en schroef ze losjes aan elkaar met de kunststofschroeven.

5 KAS 2 met multifunctionele verdeler, pompgroep HS / HSM

,

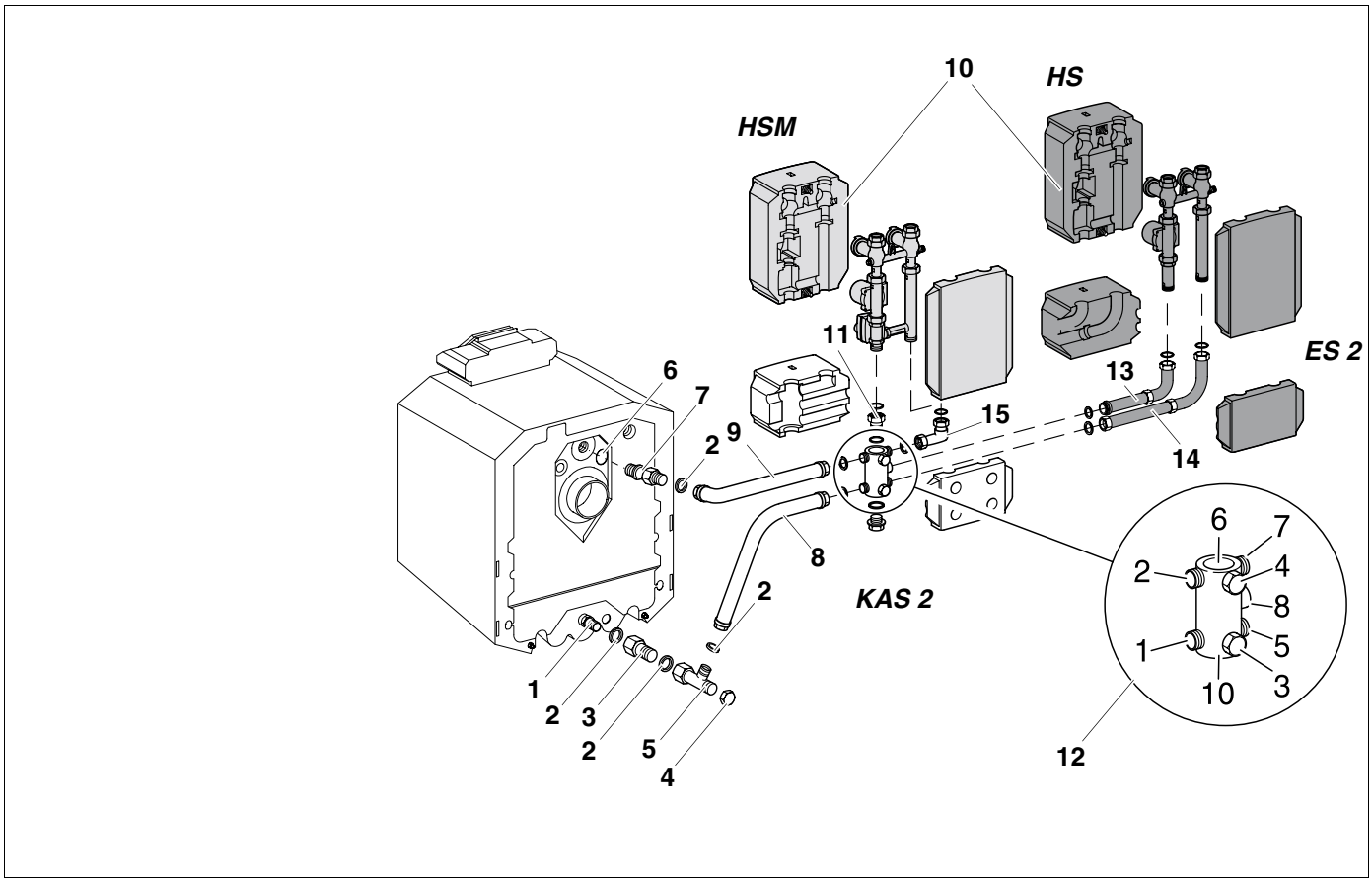

Afb. 5 Zijdelings haaks, links van de ketel

Legende voor afb. 5

Pos. 1: *injectiestuk (voorgemonteerd) G 1¼*

Pos. 2: *dichting Ø 38 x 27 x 2*

Pos. 3: *verlengstuk G 1¼*

Pos. 4: *afsluitkapje G 1*

Pos. 5: *T-stuk (leveringsomvang ketel) G 1¼ x G 1¼ x G 1*

Pos. 6: *O-ring Ø 44 x 3*

Pos. 7: *inschroefstuk G 1¼*

Pos. 8: *retourleiding*

Pos. 9: *vertrekleiding*

Pos. 10: *isolatie*

Pos. 11: *adapterstuk*

Pos. 12: *multifunctionele verdeler*

Pos. 13: *dubbele nippel ES 2*

Pos. 14: *tussenstuk ES 2*

Pos. 15: *gebogen koppeling*

5.1 Aansluitset voor ketel KAS 2, zijdelings haaks, links van de ketel



OPGELET!

De multifunctionele verdeler moet aangesloten worden volgens de genummerde aansluitingen en volgens de nummers die op de multifunctionele verdeler staan.

- Schroef het inschroefstuk (**7**) met de O-ring (**6**) in het ketelvertrek.
- Plaats aan het korte been van de vertrekleiding (**9**) een dichting (**2**) in de wartelmoer. Schroef de vertrekleiding losjes aan het inschroefstuk.
- Positioneer het lange been van de vertrekleiding (**9**) in horizontale positie, draai de schroefkoppeling tussen het inschroefstuk (**7**) en de vertrekleiding (**9**) goed aan.
- Plaats de dichting (**2**) in de schroefkoppeling van het verlengstuk (**3**) en schroef het verlengstuk (**3**) op het injectiestuk (**1**) in de ketelretour.
- Plaats de dichting (**2**) in de schroefkoppeling van het T-stuk (**5**) en schroef het T-stuk losjes op het verlengstuk (**3**).
- Breng de retourleiding (**8**) met het lange been naar onder in het zijdelingse vertrek van het T-stuk (**5**) aan, plaats de dichting (**2**) en draai de schroefkoppeling aan.
- Positioneer het korte been van de retourleiding (**8**) in horizontale positie en draai de schroefkoppeling tussen het verlengstuk (**3**) en het T-stuk (**5**) aan.
- Schroef het achterste afsluitkapje (**4**) op het T-stuk (**5**).
- Plaats de dichtingen in de bovenste schroefkoppelingen van het horizontale leidingstuk.
- Schroef de multifunctionele verdeler (**12**) met het vertrek nr. 2 aan de vertrekleiding (**9**).
- Schroef de multifunctionele verdeler met het vertrek nr. 1 aan de retourleiding (**8**).
- Draai het adapterstuk (**11**) met de O-ring langs boven in het vertrek nr. 6 van de multifunctionele verdeler.
- Plaats de dichtingen in de gebogen koppeling (**15**) en schroef de gebogen koppeling met het lange been op het vertrek nr. 7 van de multifunctionele verdeler.

Het vertrek van de gebogen koppeling moet naar boven gericht zijn.

- Plaats de dichtingen in het adapterstuk (**11**) en in de gebogen koppeling (**15**).
- Schroef de pompgroep met (HSM) of zonder mengklep (HS) volgens afb. 5 vast.
- Draai de stop met de aangebrachte O-ring in het vertrek nr. 10 van de multifunctionele verdeler.
- Wanneer er geen tweede verwarmingskring wordt aangesloten, moeten de aansluitingen nr. 3, 4, 5 en 8 met een stop en afsluitkapje afgesloten worden.
- Controleer alle schroefkoppelingen op dichtheid.
- Monteer de isolatie.

5.1.1 Uitbreidingsset ES 2 voor 2e verwarmingskring

- Schroef de dubbele nippel (**13**) met de O-ring in het vertrek nr. 8 in de multifunctionele verdeler.
- Monteer de bocht aan de dichting (lange been) (afb. 5).

Het vrije vertrek van de bocht van het vertrek moet verticaal staan en naar boven wijzen.

- Plaats de dichting volgens afb. 5 in de schroefkoppeling van het tussenstuk (**14**) en schroef het tussenstuk op het vertrek nr. 5 van de multifunctionele verdeler.
- Monteer de bocht met dichting (korte been) (afb. 5).

Het vrije vertrek van de bocht van het vertrek moet verticaal staan en naar boven wijzen.

- Plaats de dichtingen in de schroefkoppelingen van de beide bochten.
- Schroef de pompgroep met (HSM) of zonder mengklep (HS) volgens afb. 5 vast.
- Controleer alle schroefkoppelingen op dichtheid en monteer de isolatie.

5 KAS 2 met multifunctionele verdeler, pompgroep HS / HSM

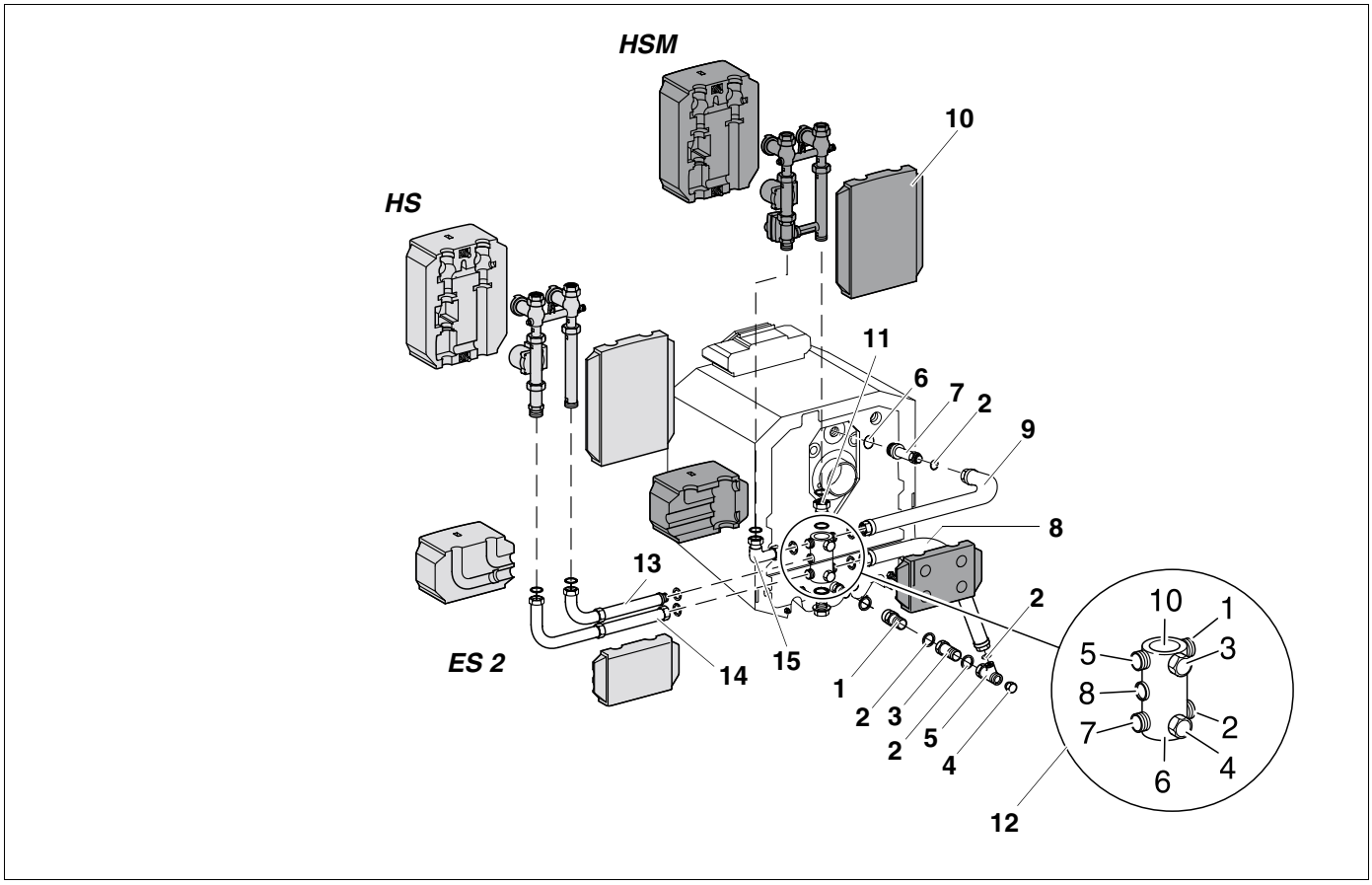

Afb. 6 Zijdelings haaks, rechts van de ketel

Legende voor afb. 6

Pos. 1: *injectiestuk (voorgemonteerd) G 1¼*

Pos. 2: *dichting Ø 38 x 27 x 2*

Pos. 3: *verlengstuk G 1¼*

Pos. 4: *afsluitkapje G 1*

Pos. 5: *T-stuk (leveringsomvang ketel) G 1¼ x G 1¼ x G 1*

Pos. 6: *O-ring Ø 44 x 3*

Pos. 7: *inschroefstuk G 1¼*

Pos. 8: *retourleiding*

Pos. 9: *vertrekleiding*

Pos. 10: *isolatie*

Pos. 11: *adapterstuk*

Pos. 12: *multifunctionele verdeler*

Pos. 13: *dubbele nippel ES 2*

Pos. 14: *tussenstuk ES 2*

Pos. 15: *gebogen koppeling*

5.2 Aansluitset voor ketel KAS 2, zijdelings haaks, rechts van de ketel

OPGELET!

De nummering van de aansluitingen aan de ingebouwde multifunctionele verdeler moet absoluut overeenstemmen met de nummering in afb. 6, anders stemmen de vertrek- en retouraansluitingen aan de ketelzijde niet met de verwarmingskringzijde overeen!

AANWIJZING!

De verdere montage verloopt als een spiegelbeeld van het voorgaande, beschreven in hoofdstuk 5.1 op pagina 11 en hoofdstuk 5.1.1 op pagina 11.

5 KAS 2 met multifunctionele verdeler, pompgroep HS / HSM

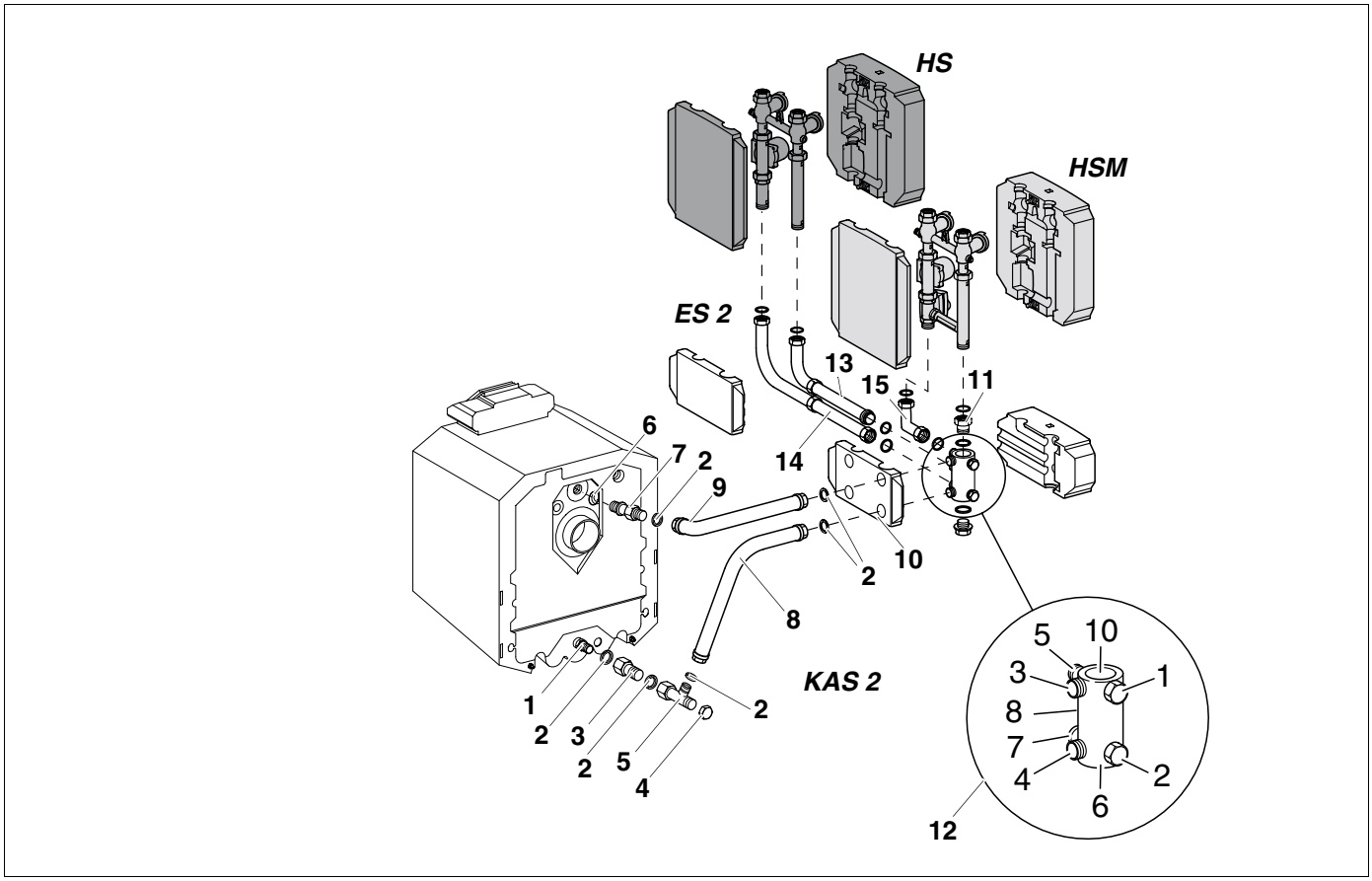

Afb. 7 Zijdelings parallel, links van de ketel

Legende voor afb. 7

Pos. 1: *injectiestuk (voorgemonteerd) G 1¼*

Pos. 2: *dichting Ø 38 x 27 x 2*

Pos. 3: *verlengstuk G 1¼*

Pos. 4: *afsluitkapje G 1*

Pos. 5: *T-stuk (leveringsomvang ketel) G 1¼ x G 1¼ x G 1*

Pos. 6: *O-ring Ø 44 x 3*

Pos. 7: *inschroefstuk G 1¼*

Pos. 8: *retourleiding*

Pos. 9: *vertrekleiding*

Pos. 10: *isolatie*

Pos. 11: *adapterstuk*

Pos. 12: *multifunctionele verdeler*

Pos. 13: *dubbele nippel ES 2*

Pos. 14: *tussenstuk ES 2*

Pos. 15: *gebogen koppeling*

5.3 Aansluitset voor ketel KAS 2, zijdelings parallel, links van de ketel



OPGELET!

De nummering van de aansluitingen aan de ingebouwde multifunctionele verdeler moet absoluut overeenstemmen met de nummering in afb. 7, anders stemmen de vertrek- en retouraansluitingen aan de ketelzijde niet met de verwarmingskringzijde overeen!

- Schroef het inschroefstuk (**7**) met O-ring (**6**) in het ketelvertrek.
- Plaats aan het korte been van de vertrekleiding (**9**) een dichting (**2**) in de wartelmoer. Schroef de vertrekleiding (**9**) losjes aan het inschroefstuk (**7**).
- Positioneer het lange been van de vertrekleiding (**9**) in horizontale positie, draai de schroefkoppeling tussen het inschroefstuk (**7**) en de vertrekleiding (**9**) goed aan.
- Plaats de dichting (**2**) in de schroefkoppeling van het verlengstuk (**3**) en schroef het verlengstuk op het injectiestuk (**1**) in de ketelretour.
- Plaats de dichting in de schroefkoppeling van het T-stuk (**5**) en schroef het T-stuk losjes op het verlengstuk.
- Breng de retourleiding (**8**) met het lange been naar onder in het zijdelingse vertrek van het T-stuk (**5**) aan, plaats de dichting en draai de schroefkoppeling aan.
- Positioneer het korte been van de retourleiding in horizontale positie en draai de schroefkoppeling tussen het verlengstuk - (**3**) en het T-stuk (**5**) aan.
- Schroef achteraan het afsluitkapje (**4**) op het T-stuk (**5**).
- Snij de isolatie uit (**10**) en schuif ze over de vertrek- en retourleiding.
- Plaats de dichtingen in de bovenste schroefkoppelingen van de horizontale leidingstukken.
- Schroef de multifunctionele verdeler (**12**) met het vertrek nr. 3 aan de vertrekleiding (**9**).
- Schroef de multifunctionele verdeler met het vertrek nr. 4 aan de retourleiding (**8**).
- Draai het adapterstuk (**11**) langs boven in het vertrek nr. 10 van de multifunctionele verdeler.
- Plaats de dichtingen in de gebogen koppeling (**15**) en schroef de gebogen koppeling met het lange been op het vertrek nr. 5 van de multifunctionele verdeler.

Het vertrek van de gebogen koppeling moet naar boven wijzen.

- Plaats de dichtingen in het adapterstuk (**11**) en in de gebogen koppeling (**15**).
- Schroef de pompgroep met mengklep (HSM) of zonder mengklep (HS) conform afb. 7 vast.
- Draai de stop met de O-ring in het vertrek nr. 6 van de multifunctionele verdeler.
- Wanneer er geen tweede verwarmingskring wordt aangesloten, moeten de aansluitingen nr. 1, 2, 7 en 8 met een stop en afsluitkapje afgesloten worden.

5 KAS 2 met multifunctionele verdeler, pompgroep HS / HSM

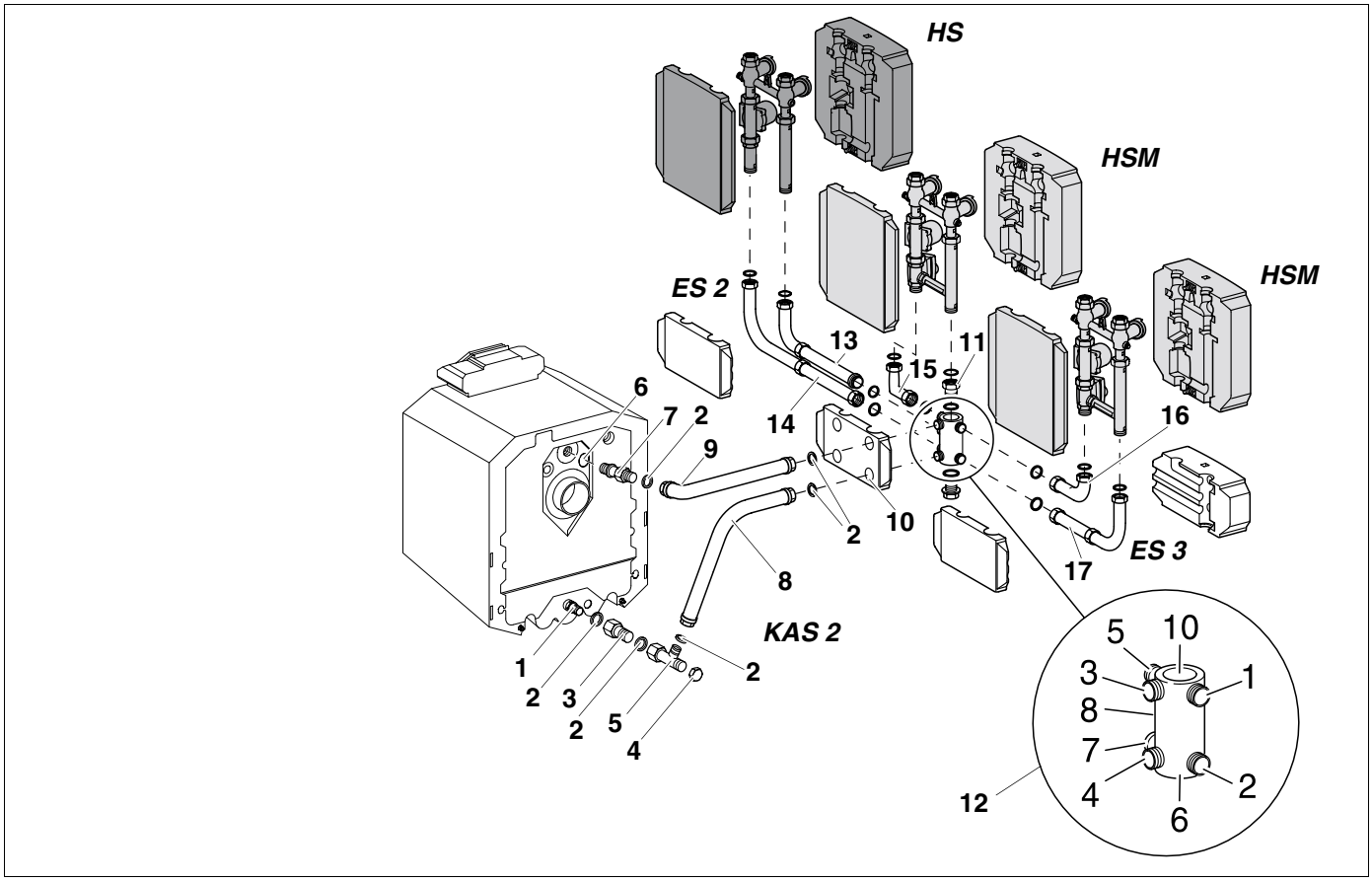

Afb. 8 Zijdelings parallel, links van de ketel

Legende zu afb. 8

Pos. 1: *injectiestuk (voorgemonteerd) G 1¼*

Pos. 2: *dichting Ø 38 x 27 x 2*

Pos. 3: *verlengstuk G 1¼*

Pos. 4: *afsluitkapje G 1*

Pos. 5: *T-stuk (leveringsomvang ketel) G 1¼ x G 1¼ x G 1*

Pos. 6: *O-ring Ø 44 x 3*

Pos. 7: *inschroefstuk G 1¼*

Pos. 8: *retourleiding*

Pos. 9: *vertrekleiding*

Pos. 10: *isolatie*

Pos. 11: *adapterstuk*

Pos. 12: *multifunctionele verdeler*

Pos. 13: *dubbele nippel ES 2*

Pos. 14: *tussenstuk ES 2*

Pos. 15: *gebogen koppeling*

Pos. 16: *gebogen koppeling ES 3*

Pos. 17: *tussenstuk ES 3*

5.3.1 Uitbreidingsset ES 2 voor 2e verwarmingskring

- Schroef de dubbele nippel (**13**) met de O-ring in het vertrek nr. 8 in de multifunctionele verdeler (**12**).
- Monteer de bocht met de dichting (lange been) (afb. 8).

Het vrije vertrek van de retourbocht moet verticaal staan en naar boven wijzen.

- Plaats de dichting in de schroefkoppeling van het tussenstuk (**14**) en schroef het tussenstuk op het vertrek nr. 7 van de multifunctionele verdeler.
- Monteer de bocht met de dichting (korte been) (afb. 8).

Het vrije vertrek van de vertrekbocht moet verticaal staan en naar boven wijzen.

- Leg de dichtingen in de schroefkoppelingen (**16**, lange been) van de beide bochten.
- Schroef de pompgroep met mengklep (HSM) of zonder mengklep (HS) conform afb. 8 vast.
- Controleer alle schroefkoppelingen op dichtheid en monteer de isolatie.

5.3.2 Uitbreidingsset ES 3 voor 3e verwarmingskring

- Plaats de dichting in de gebogen koppeling en schroef ze vast aan de aansluiting nr. 1 aan de multifunctionele verdeler (**12**).
- Het vrije vertrek van de gebogen koppeling moet verticaal staan en naar boven wijzen.
- Leg de dichting in het tussenstuk (**17**, retourleiding) en schroef het tussenstuk op het vertrek nr. 2 van de multifunctionele verdeler.
- Monteer de bocht met de dichting (korte been).
- Het vrije vertrek van de bocht moet verticaal staan en naar boven wijzen.
- Leg de dichtingen in de schroefkoppelingen van het vertrek en de retour.
- Schroef de pompgroep met (HSM) of zonder mengklep (HS) conform afb. 8 vast.
- Controleer alle schroefkoppelingen op dichtheid. Monteer de isolatie.

5 KAS 2 met multifunctionele verdeler, pompgroep HS / HSM

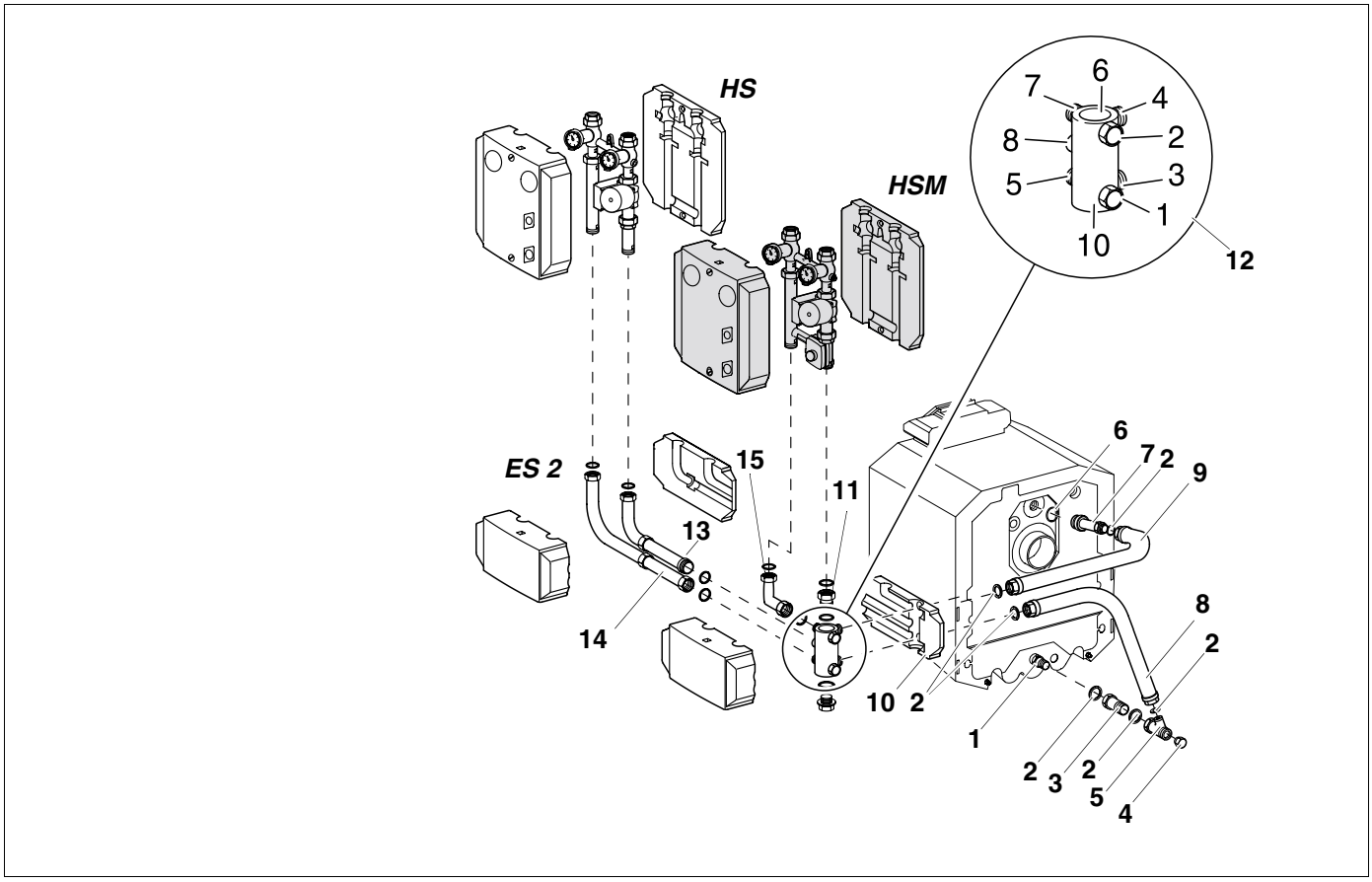

Afb. 9 Zijdelings parallel, rechts van de ketel

Legende voor afb. 9

Pos. 1: *injectiestuk (voorgemonteerd) G 1¼*

Pos. 2: *dichting Ø 38 x 27 x 2*

Pos. 3: *verlengstuk G 1¼*

Pos. 4: *afsluitkapje G 1*

Pos. 5: *T-stuk (leveringsomvang ketel) G 1¼ x G 1¼ x G 1*

Pos. 6: *O-ring Ø 44 x 3*

Pos. 7: *inschroefstuk G 1¼*

Pos. 8: *retourleiding*

Pos. 9: *vertrekleiding*

Pos. 10: *isolatie*

Pos. 11: *adapterstuk*

Pos. 12: *multifunctionele verdeler*

Pos. 13: *dubbele nippel ES 2*

Pos. 14: *tussenstuk ES 2*

Pos. 15: *gebogen koppeling*

5.4 Aansluitset voor ketel KAS 2, zijdelings parallel, rechts van de ketel

OPGELET!

De nummering van de aansluitingen aan de ingebouwde multifunctionele verdeler moet absoluut overeenstemmen met de nummering in afb. 9, anders stemmen de vertrek- en retouraansluitingen van de ketelzijde niet met de verwarmingskringzijde overeen!

- Schroef het inschroefstuk (**7**) met de O-ring (**6**) in het ketelvertrek.
- Leg aan het korte been van de vertrekleiding (**9**) een dichting (**2**) in de wartelmoer. Schroef de vertrekleiding losjes aan het inschroefstuk (**7**).
- Positioneer het lange been van de vertrekleiding (**9**) in horizontale positie, draai de schroefkoppeling tussen het inschroefstuk en de vertrekleiding aan.
- Leg de dichting in de schroefkoppeling van het verlengstuk (**3**) en schroef het verlengstuk op het injectiestuk (**1**) in de ketelretour.
- Plaats de dichting (**2**) in de schroefkoppeling van het T-stuk (**5**) en schroef het T-stuk (**5**) losjes op het verlengstuk (**3**).
- Breng de retourleiding (**8**) met het lange been naar onder aan het zijdelingse vertrek van het T-stuk (**5**) aan, plaats de dichting en draai de schroefkoppeling aan.
- Positioneer het korte been van de retourleiding (**8**) in horizontale positie en draai de schroefkoppeling tussen het verlengstuk (**3**) en het T-stuk (**5**) aan.
- Schroef het achterste afsluitkapje (**4**) op het T-stuk (**5**).
- Snij de isolatie (**10**) en schuif ze over de vertrek- en de retourleiding.
- Leg de dichtingen in de bovenste schroefkoppelingen van de horizontale leidingstukken.
- Schroef de multifunctionele verdeler (**12**) met het vertrek nr. 4 aan de vertrekleiding.
- Schroef de multifunctionele verdeler met het vertrek nr. 3 aan de retourleiding.
- Draai het adapterstuk (**11**) met de O-ring langs boven in het vertrek nr. 6 van de multifunctionele verdeler.
- Plaats de dichtingen in de gebogen koppeling (**15**) en schroef de gebogen koppeling met het lange been op het vertrek nr. 7 van de multifunctionele verdeler. Het vertrek van de gebogen koppeling (**15**) moet naar boven wijzen.
- Plaats de dichtingen in het adapterstuk (**11**) en in de gebogen koppeling (**15**).
- Schroef de pompgroep met (HSM) of zonder mengklep (HS) conform afb. 9 vast.
- Draai de stop met de O-ring in het vertrek nr. 10 van de multifunctionele verdeler.
- Wanneer er geen tweede verwarmingskring wordt aangesloten, moeten de aansluitingen nr. 1, 2, 5 en 8 met een stop en afsluitkapje afgesloten worden.
- Controleer alle schroefkoppelingen op dichtheid.
- Monteer de isolatie.

5 KAS 2 met multifunctionele verdeler, pompgroep HS / HSM

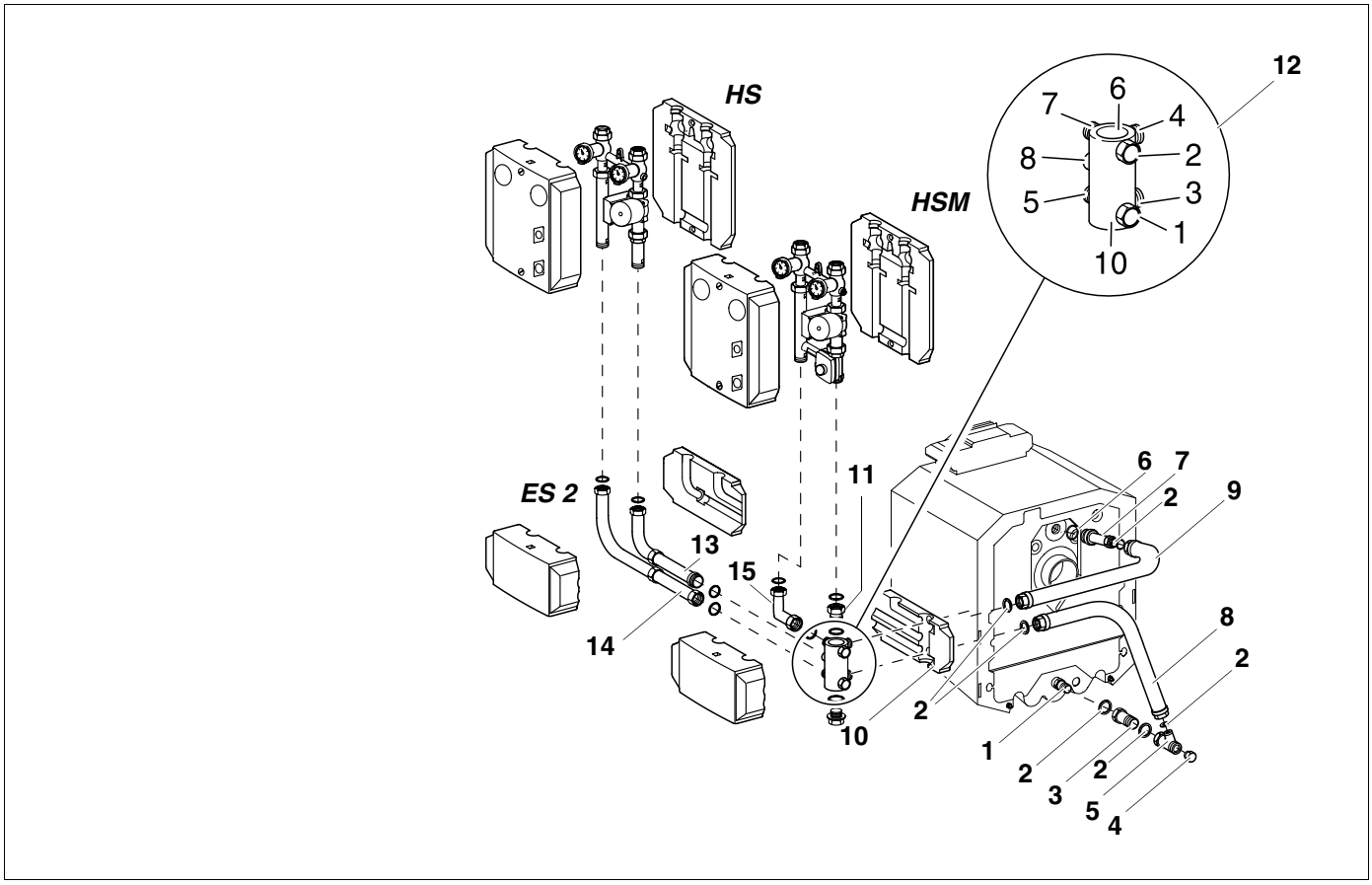

Afb. 10 Zijdelings parallel, rechts van de ketel

Legemde voor afb. 10

Pos. 1: *injectiestuk (voorgemonteerd) G 1¼*

Pos. 2: *dichting Ø 38 x 27 x 2*

Pos. 3: *verlengstuk G 1¼*

Pos. 4: *afsluitkapje G 1*

Pos. 5: *T-stuk (leveringsomvang ketel) G 1¼ x G 1¼ x G 1*

Pos. 6: *O-ring Ø 44 x 3*

Pos. 7: *inschroefstuk G 1¼*

Pos. 8: *retourleiding*

Pos. 9: *vertrekleiding*

Pos. 10: *isolatie*

Pos. 11: *adapterstuk*

Pos. 12: *multifunctionele verdeler*

Pos. 13: *dubbele nippel ES 2*

Pos. 14: *tussenstuk ES 2*

Pos. 15: *gebogen koppeling*

5.4.1 Uitbreidingsset ES 2 voor 2e verwarmingskring

- Schroef de dubbele nippel (**13**) met de O-ring in het vertrek nr. 8 in de multifunctionele verdeler.
- Monteer de bocht met de dichting (lange been).
- Het vrije vertrek van de vertrekbocht moet verticaal staan en naar boven wijzen.
- Plaats de dichting volgens afb. 10 in het tussenstuk (**14**) en schroef het tussenstuk op het vertrek nr. 5 van de multifunctionele verdeler.

Het vrije vertrek van de retourbocht moet verticaal staan en naar boven wijzen.

- Plaats de dichtingen in de schroefkoppelingen van de beide bochten.
- Schroef de pompgroep met mengklep (HSM) of zonder mengklep (HS) conform afb. 10 vast.
- Controleer alle schroefkoppelingen op dichtheid en monteer de isolatie.
- Monteer de bocht met de dichting (korte been) (afb. 10).

6 Elektrische aansluiting

- Elektrische aansluitingen volgens schakelschema uitvoeren.
- Plaats de elektrische leidingen in de kabeldoorvoer (afb. 11, pos. 1) van de achterste isolatie en leid ze weg langs de achterzijde.
- De aansluitleidingen mogen niet in contact komen met hete onderdelen.

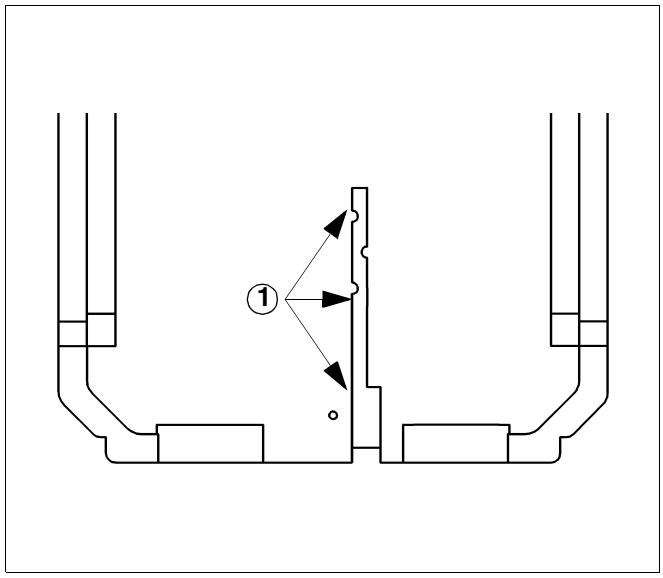

Afb. 11 Achterste isolatie

Notities

Installateur:

Buderus

HEIZTECHNIK

België / Belgique
Buderus Verwarming – Chauffage nv / sa
Ambachtenlaan 42a, 3001 Heverlee
Toekomstlaan 11, 2200 Herentals
rue Louis Blériot 42-44, 6041 Gosselies
http://www.buderus.be
E-Mail: info@buderus.be