Montage- en onderhoudsvoorschrift

Boiler

Logalux SL 300-1/300-2 tot 500-2

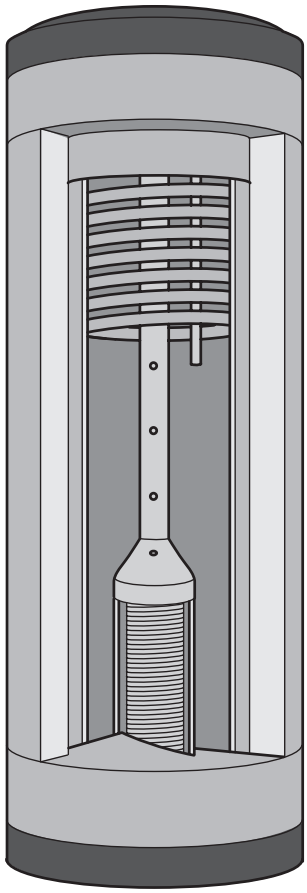

Buderus

Voorwoord

Belangrijke algemene gebruiksaanwijzingen

Gebruik het materiaal enkel in de toepassing waarvoor het gemaakt werd en neem daarbij het montagevoorschrift in acht. Onderhoud en herstellingen mogen enkel door een erkend vakman worden uitgevoerd.

Het technische materiaal enkel gebruiken in de combinaties en met de toebehoren en de wisselstukken die in het montagevoorschrift vermeld staan. Andere combinaties, toebehoren en wisselstukken mogen enkel dan gebruikt worden wanneer ze uitdrukkelijk voor de voorziene toepassing bestemd zijn en noch prestaties, noch veiligheidseisen beïnvloeden.



OPMERKING!
Voor de montage en de werking van de installatie moeten de specifieke locale normen en richtlijnen in acht genomen worden!

Technische wijzigingen voorbehouden!

Door nieuwe technologische ontwikkelingen kunnen afbeeldingen, functieverloop en technische gegevens in beperkte mate afwijken.

Inhoudsopgave

1 Algemeen 4

2 Afmetingen en aansluitingen 4

3 Levering 5

4 Transport 5

5 Opstelling 6

6 Montage 6

7 Inbedrijfstelling 10

8 Onderhoud 10

9 Reiniging 11

1 Algemeen

De boiler Logalux SL 300-1 en 300-2 - 500-2 worden als compleet gemonteerde boilervaten met het pakket warmte-isolatie geleverd.

De boilers Logalux SL 300-2 - 500-2 onderscheiden zich van de boilers Logalux 300-1 door een bijkomende verwarmingsspiraal als warmtewisselaar (afb. 1).

Bij de boilers Logalux SL 500-2 en SL 300-1 kan een elektrische weerstand* ingebouwd worden.

De inschroefbare voetjes en de tweedelige isolatie moeten gemonteerd worden.

*toebehoren (afzonderlijk montagevoorschrift)

2 Afmetingen en aansluitingen

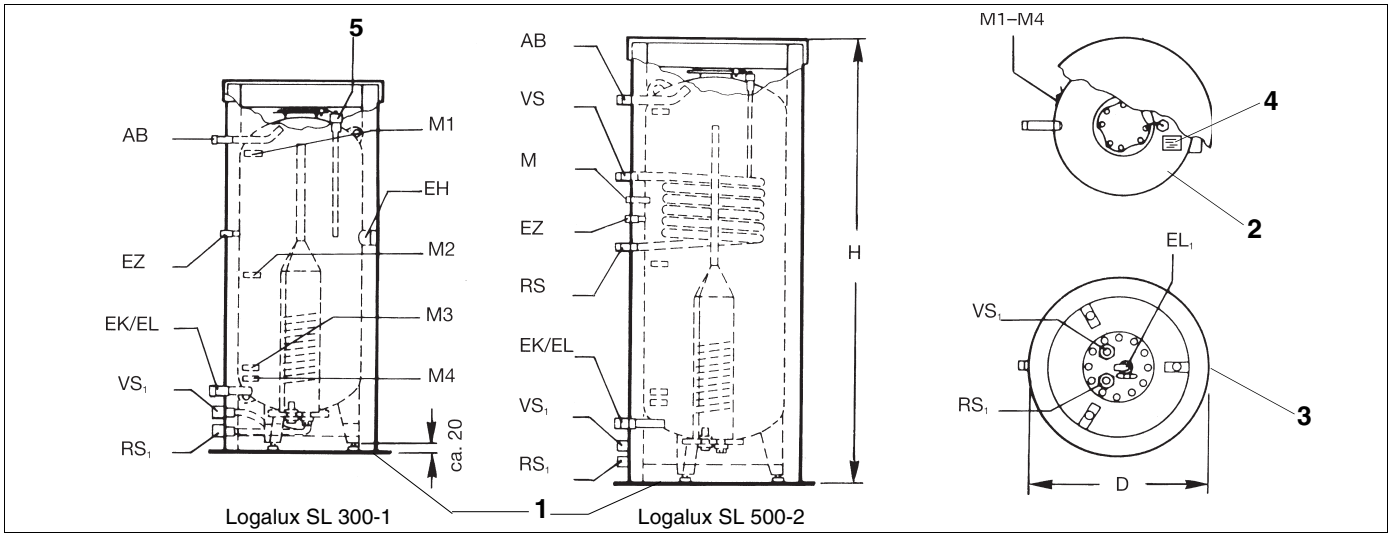

Afb. 1 Voor-, boven- en onderaanzicht

Legende voor afb. 1:

Pos. 1: Vooraanzicht
Pos. 2: Bovenaanzicht
Pos. 3: Onderaanzicht
Pos. 4: Typeplaatje
Pos. 5: Magnesiumanode
AB : Uitgang tapwater
VS: Boilervertrek } *verwarming*
RS: Boilerretour }
VS_1: Boilervertrek } *zonne-energie*
RS_1: Boilerretour }
EK: Ingang koud water
EL/EL_1: Aftap
EZ: Ingang omlooppomp
*EH: Elektrische weerstand**
M: Meetpunt tapwater (regeling bij verwarmingsketel)
M_1: Meetpunt tapwater (temperatuurweergave)
M_2: Meetpunt tapwater (drempeltemperatuur)
M_3: Meetpunt tapwater (temperatuurweergave onderaan)
M_4: Meetpunt tapwater (zonne-regeling bv. FRY)

Afmetingen

Type	D [mm]	H [mm]	AB	VS RS	VS_1	RS_1	EK EL	EL_1	EZ	Gew. [kg]
300	770	1640	R 1	R 1	R ¾	R ¾	R 1¼	R ¾	R ¾	115 130
400	850	1650	R 1¼	R 1	R ¾	R ¾	R 1¼	R ¾	R ¾	174
500	850	1950	R 1¼	R 1	R ¾	R ¾	R 1¼	R ¾	R ¾	195

Tab. 1 Afmetingen

3 Levering

Boilervat met inschroefbare voetjes op pallet bevestigd (afb. 2).

Complete isolatie (zacht schuim) met afdekkap en toebehoren.

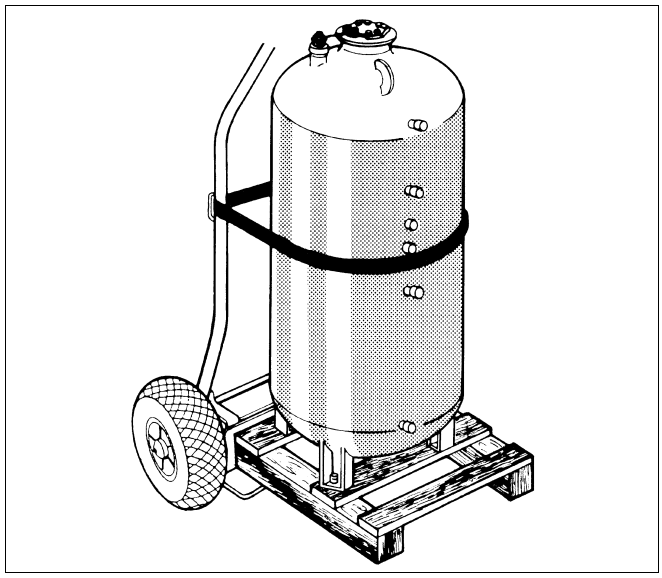

Afb. 2 Boiler met pallet op transportwagentje

4 Transport

De boilers kunnen met een ketel-transportwagentje* vervoerd worden (afb. 2).

*toebehoren op bestelling

- Kantel de boiler en plaats hem op zijn zijde. Zorg ervoor dat hij niet kan draaien (afb. 3).
- Schroef de bevestigingsschroeven uit de pallet en verwijder de pallet.
- Draai de bevestigingsschroeven als inschroefbare voetjes tot op ca. 20 mm in de boilervoetjes (afb. 3, pos. 1).
- Controleer of de aftapkraan gesloten is en of het handgatdeksel voorschriftmatig afdichtend aangetrokken is (afb. 3, pos. 2).
- Plaats de boiler rechtop.

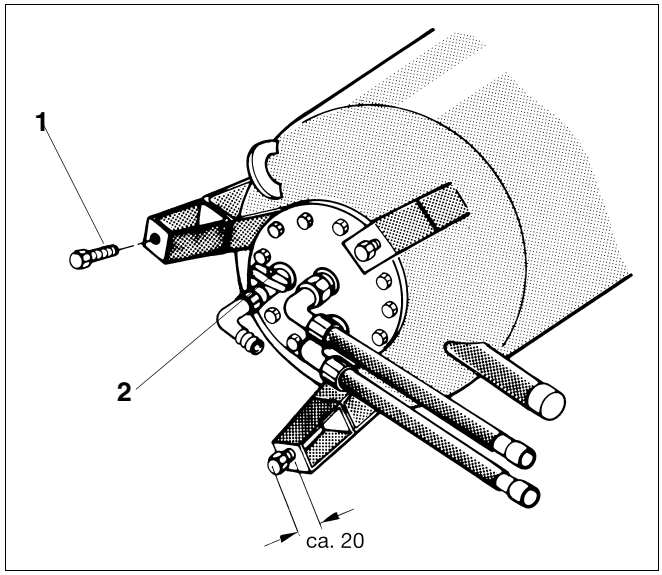

Afb. 3 Gebruik van de bevestigingsschroeven als inschroefbare voetjes

Legende voor afb. 3:

Pos. 1: Inschroefbare voetjes

Pos. 2: Aftapkraan

5 Opstelling

Voor de opstelling moet er een droge en vorstvrije kamer gekozen worden.

Bij de buitenbedrijfstelling mag de boiler niet bevriezen en bijgevolg moet de boiler beschermd en afgetapt worden.

De bodem moet egaal en voldoende dragend zijn.

De minimumafstanden voor het onderhoud en de montage moeten gerespecteerd worden (afb. 4).

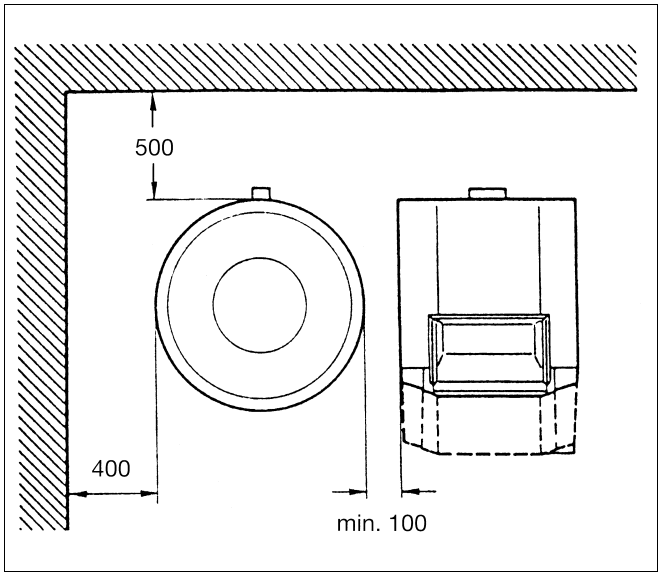

Afb. 4 Minimumafstanden

6 Montage

Positioneer de boiler verticaal door het verdraaien van de inschroefbare voetjes (afb. 5).

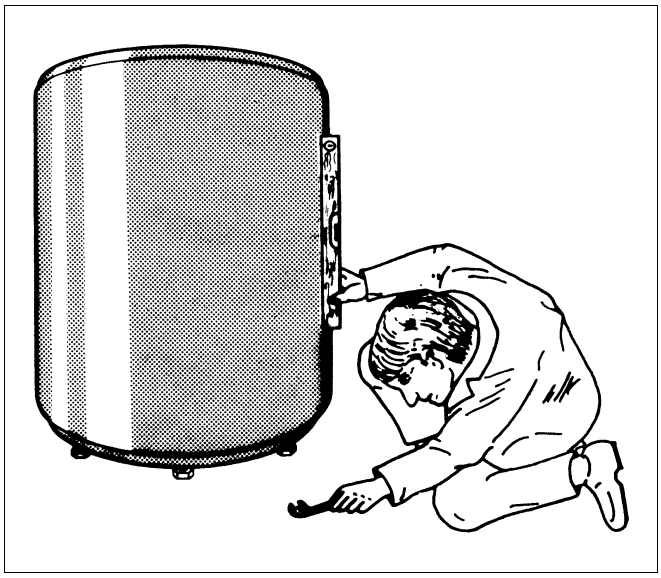

Afb. 5 Verdraaien van de inschroefbare voetjes (principeafbeelding)

6.1 Installatie

Installatie en uitrusting van de waterleidingen conform de normen DIN 1988 en DIN 4753 (afb. 6).

- Voer alle aansluitleidingen aan de boiler als schroefkoppelingen uit, eventueel met een afsluitklep.
- Bouw een ver- en ontluchtingsklep (pos. 2) in de tapwaterleiding voor de afsluitklep (pos. 3).
- Bouw geen bochten in de aftapleiding (pos. 12) in, anders kan de installatie niet goed gereinigd worden.
- Breng aan de veiligheidsklep (pos. 4) een aanwijzingsplaatje met het volgende opschrift aan: "Uitblaasleiding niet afsluiten. Tijdens de verwarming kan er omwille van veiligheidsredenen water ontsnappen."
- De diameter van de uitblaasleiding moet ten minste overeenstemmen met de diameter van de uitgang van de veiligheidsklep.
- Controleer de werking van het beveiligingssysteem af en toe door te ontluchten.

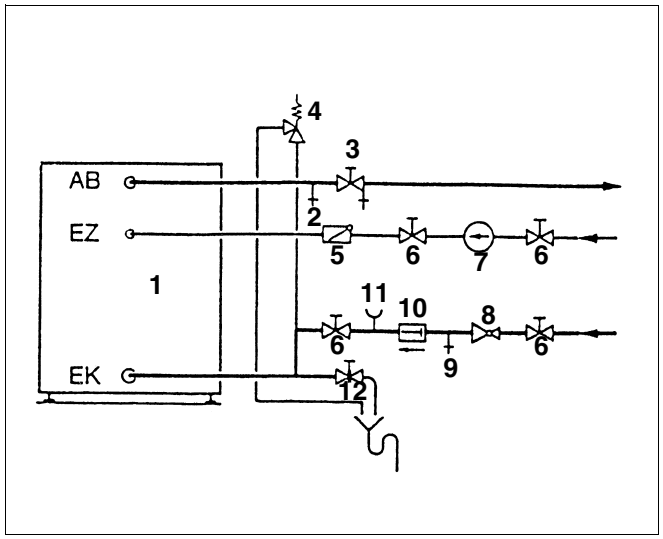

Afb. 6 Installatie

Legende voor afb. 6:
AB: Uitgang tapwater
EK: Ingang koud water
EZ: Ingang omlooppomp
Pos. 1: Boilervat
Pos. 2: Ver- en ontluchtingsklep
Pos. 3: Afsluitklep met aftapventiel
Pos. 4: Veiligheidsventiel
Pos. 5: Terugslagklep
Pos. 6: Afsluitklep
Pos. 7: Omlooppomp
Pos. 8: Drukverminderaarklep (indien noodzakelijk)
Pos. 9: Controleventiel
Pos. 10: Terugslagklep
Pos. 11: Manometeraansluitstut
Pos. 12: Aftap

OPMERKING!
Wanneer de veiligheidstemperatuurbegrenzer herhaaldelijk in werking treedt (enkel Logalux SL 500-2/SL 300-1) moet u uw vakman daarvan op de hoogte brengen.

- De markering op de aansluiting VS_1 (boilervertrek zonne-energie) is rood, en die van de aansluiting RS_1 (boilerretour zonne-energie) is blauw (afb. 1) en (afb. 7).
- Op het laagste punt van de RS_1-leiding moet bouwzijdig een FE-kraan gemonteerd worden.
- Buig of verdraai de flexibele slangen niet.
- Controleer alle aansluitingen en het handgatdeksel op dichtheid.
- Alle leidingen en aansluitingen moeten spanningsvrij gemonteerd zijn.

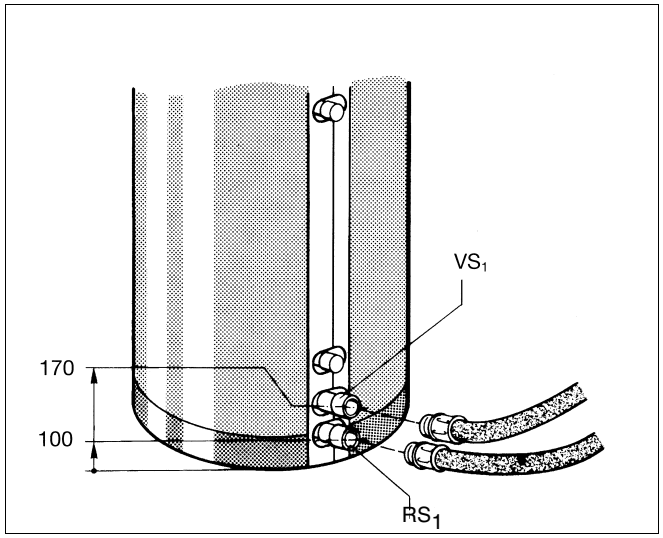

Afb. 7 Aansluitingen

Legende voor afb. 7:
VS_1: rood
RS_1: blauw

6.2 Beveiligingsgrenzen

OPGELET!
De volgende grenswaarden moeten om veiligheidstechnische redenen in acht genomen worden.

Temperatuur:

Tapwater, boiler..... 95° C

Verwarmingswater, verwarmingsketel VS..... 110° C

Verwarmingswater, zonne-energie VS..... 135° C

Bedrijfsoverdruk:

Tapwater, boiler..... 10 bar

Verwarmingswater, verwarmingsketel VS..... 3,0 bar

Verwarmingswater, zonne-energie VS..... 2,5 bar

6.3 Voeler

- Monteer de voeler in de dompelhuls M (regeling via de verwarmingsketel) aan de achterzijde van de boiler (afb. 1).
- De kunststofspiraal voor het samenhouden van de voeler schuift bij het insteken automatisch terug (afb. 8, pos. 2).
- Om het contact tussen de dompelhulzen en het oppervlak van de voeler te garanderen en bijgevolg ook de temperatuuroverdracht veilig te stellen, moet de compensatieveer tussen de voelers geschoven zijn (afb. 8, pos. 1).
- Druk de voelerzekering langs de zijkant of langs boven op de kop van de dompelhuls (afb. 8, pos. 3).

OPMERKING!
Er moet absoluut op gelet worden, dat het oppervlak van de voeler over de hele lengte contact maakt met het oppervlak van de dompelhuls.

- De aanlegvoeler moet volgens afb. 1 aan de omvang van de boiler aangepast worden.
- Plaats de voeler zo in de veerhouder, dat het gehele contactoppervlak van de voeler glad tegen de buitenzijde van de boilermantel ligt (afb. 9).

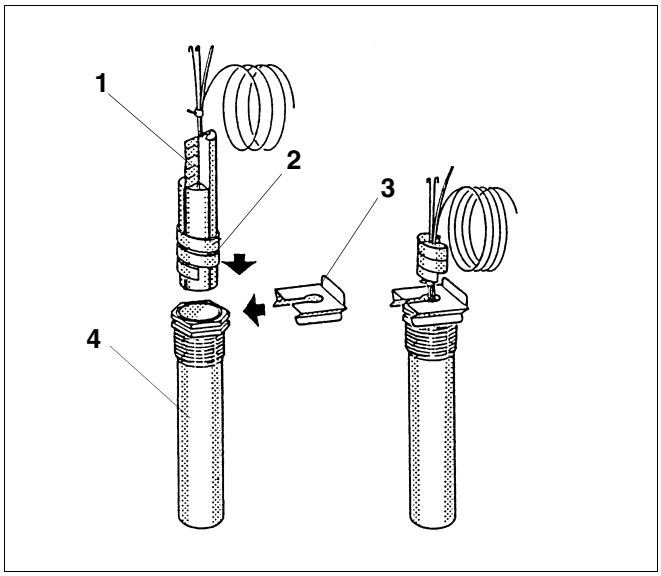

Afb. 8 Voeler in de dompelhuls (principe-afbeelding)

Legende voor afb. 8:
Pos. 1: Compensatieveer
Pos. 2: Kunststofspiraal
Pos. 3: Voelerzekering
Pos. 4: Dompelhuls

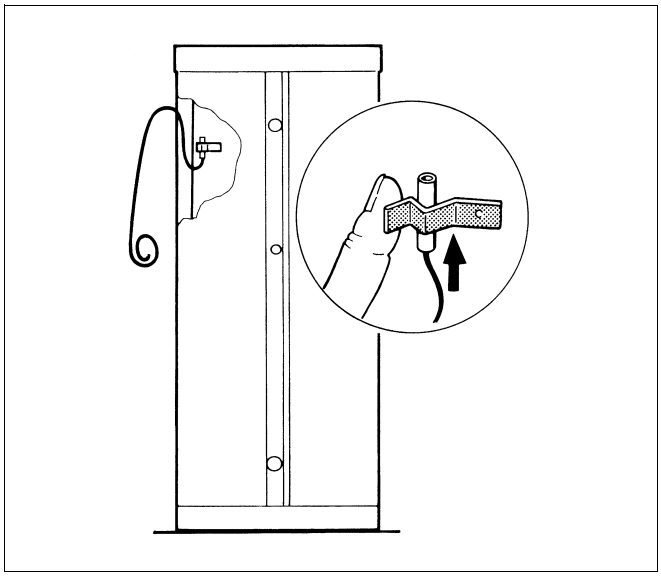

Afb. 9 Montage voeler

6.4 Magnesiumanode

Controleer of de magnesiumanode (afb. 10, pos. 2) zo is ingebouwd, dat de elektrische verbinding tussen de magnesiumanode en het boilervat is gegarandeerd, d.w.z. dat de aardingskabel is aangesloten (afb. 10, pos. 1).

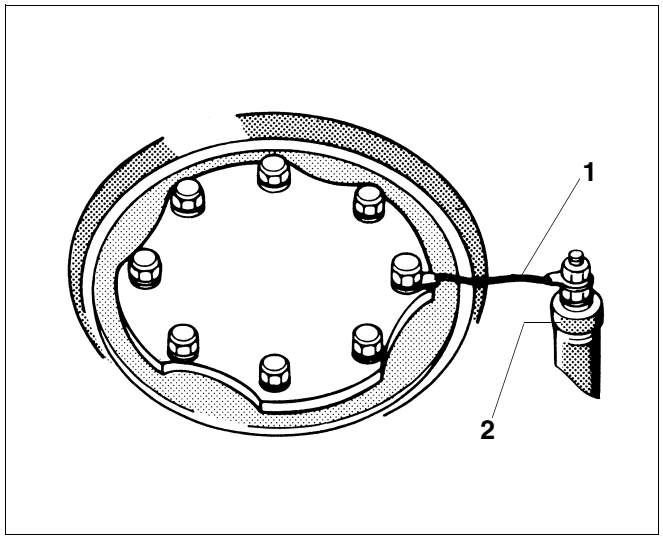

Afb. 10 Aarding van de magnesiumanode

Legende voor afb. 10:
Pos. 1: Aardingskabel
Pos. 2: Magnesiumanode

6.5 Isolatie

Plaats de isolatieplaat met sleuven met de inkervingen bij de boilervoeten op de vloer.

Plaats de isolatiemantel met gaten zo rond de boiler dat de openingen overeenstemmen met de aansluitingen (afb. 11).

OPMERKING!
Vooraleer de isolatiemantel gesloten wordt, moeten de voelerleidingen zorgvuldig tegen de omtrek van de boiler geplaatst worden.
De isolatiemantel kan het best gemonteerd worden bij een temperatuur van ca. +15 °C.
Wanneer u lichtjes klopt op de isolatiemantel in de richting van de beide uiteinden, kan u de uiteinden gemakkelijker samenbrengen (afb. 12).

- Breng de beide andere uiteinden van de isolatiemantel samen en sluit ze (afb. 11).
- Plaats de bovenste isolatieplaat zo op het handgatdeksel, dat ze net even hoog komt als de rand van de isolatiemantel (afb. 12).
- Schuif de boilerafdekkap (kunststofkap) over de beschermingsplaat en over de rand van de isolatiemantel (afb. 12).
- Plaats de afsluitkap over de aansluitstut EH (afb. 1).

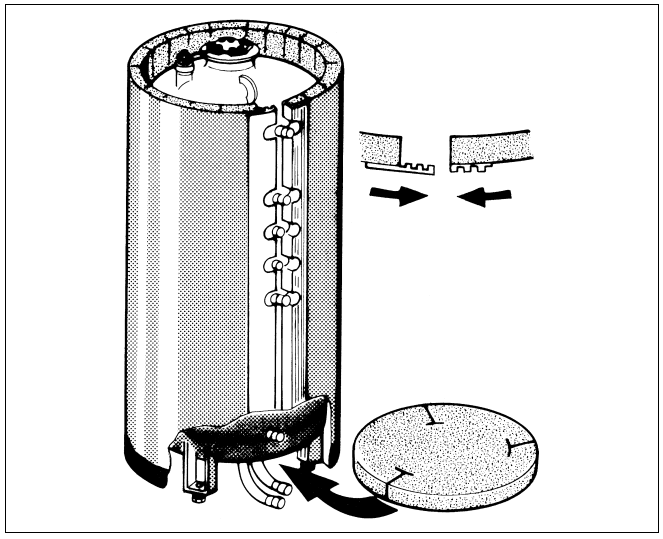

Afb. 11 Montage isolatie

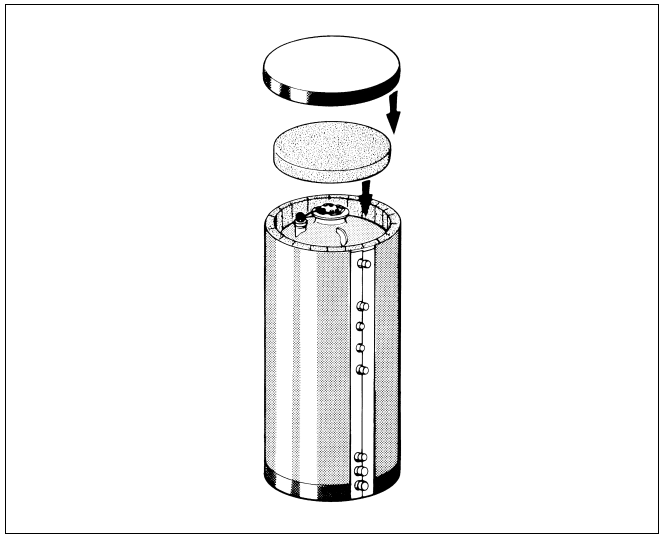

Afb. 12 Montage isolatie

7 Inbedrijfstelling

Eerst moet er gecontroleerd worden of de boiler gevuld is en of de invoer van koud water gegarandeerd is.

Controleer alle aansluitingen en leidingen op dichtheid.

De voor de bediening noodzakelijke informatie kan gevonden worden in de bedieningsvoorschriften van de verschillende onderdelen.

De installatie moet eerst door de fabricant of door een door hem erkende vakman in het bijzijn van de gebruiker in bedrijf genomen worden.

8 Onderhoud

Tenzij schriftelijk anders gestipuleerd, mag de boiler enkel functioneren met drinkwater.

Algemeen wordt er aangeraden de boiler om de twee jaar door een vakman te laten reinigen en onderhouden.

Ingeval van een ongunstige watersituatie (hard tot zeer hard water) en hoge temperatuurbelastingen moet de boiler vaker gereinigd worden.

9 Reiniging

- Maak de installatie stroomloos vooraleer de boiler te reinigen.
- Sluit de toevoer van koud water (afb. 1, EK), open de aftap van de boiler (afb. 1 EL). Open, voor de ontluchting, een hoger gelegen kraan.
- Verwijder de boilerafdekkap (afb. 12).
- Verwijder de bovenste isolatieplaat (afb. 12).
- Controleer de magnesiumanode (afb. 13, pos. 5).

OPMERKING!
Bij een aantasting van de magnesiumanode van ca.15 – 10 mm Ø is het raadzaam ze te vervangen.

- Controleer en reinig het boilervat.

OPMERKING!
Verwijder de kalkaanslag nooit met een scherp voorwerp, want zo zou u de oppervlakteveredeling kunnen beschadigen.
Ingeval van veel kalkaanslag, die niet via de aftap EL afgevoerd kan worden, kan het onderste handgatdeksel ook gedemonteerd worden.

- Plaats het handgatdeksel met de dichting opnieuw. Vernieuw de dichting eventueel.
- Leg het oog van de aardingskabels en draai de zeskantbouten erin (afb. 10).
- Draai alle zeskantbouten voor het bovenste en het onderste handgatdeksel "handvast" aan en draai ze aansluitend met een schroevendraaier driekwart van een draai aan (het aanbevolen draaimoment is 65 Nm met een draaimomentsleutel)
- Sluit de boileraftap EL.
- Controleer het handgatdeksel en de magnesiumanode op dichtheid.
- Plaats de isolatieplaat op het handgatdeksel.
- Plaats de boilerafdekkap opnieuw (afb. 12).
- Neem de installatie weer in bedrijf.

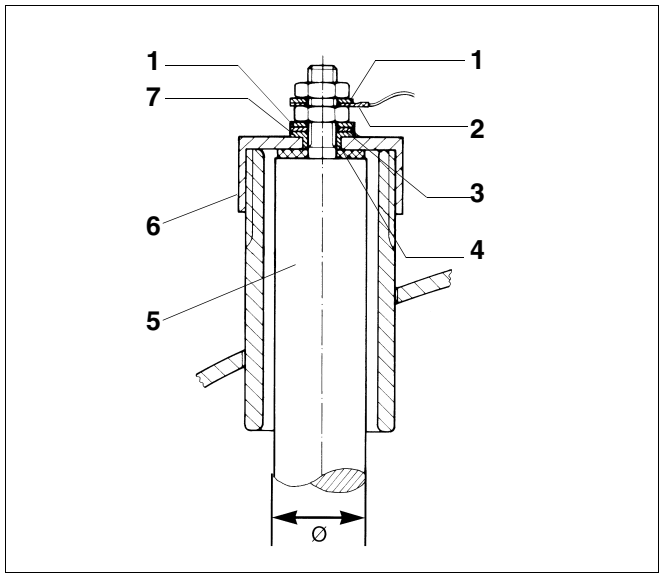

*Afb. 13 Magnesiumanode**

Legende voor afb. 13:

Pos. 1: Tandring
Pos. 2: Kabelschoen met aardingskabel
Pos. 3: Vulring
Pos. 4: Dichting
Pos. 5: Magnesiumanode
Pos. 6: Huls met draadschroef
Pos. 7: Isolatiehuls

* Het draaimoment van de bevestigingsmoer voor de magnesiumanode bedraagt 10 Nm

Buderus is steeds in uw buurt.

Hoogwaardige verwarmingstechnologie verlangt een professionele installatie en een vakkundig onderhoud. Buderus levert daarom haar complete gamma uitsluitend via de vakman. Vraag bij uw vakman naar Buderus Heiztechnik. Of informeer ernaar bij een van onze filialen.

Stempel van de installateur

Buderus

HEIZTECHNIK

Buderus Heiztechnik GmbH, 35573 Wetzlar
http://www.heiztechnik.buderus.de
e-mail:info@heiztechnik.buderus.de

Buderus Verwarming - Chauffage nv / sa
avenue Jean Mermoz 3b, 6041 Gosselies
Toekomstlaan 11, 2200 Herentals
Ambachtenlaan 42a, 3001 Heverlee
http://www.buderus.be
e-mail:info@buderus.be