Buderus
HEIZTECHNIK

Aanvullingsblad vloeibaar gas

Montage- en onderhoudsvoorschrift
Logano G 234X TH en Logano G 334X TH

Instelling op vloeibaar gas

- Ketelvoorwand verwijderen.
- Bedieningsknop van het gasblok naar rechts tot aan het symbool “punt” draaien (afb. 1).
- Bedrijfsschakelaar in positie 0 (UIT) zetten, gaskraan sluiten.
- Hoofdgasinspuiters verwisselen (nieuwe dichtingen gebruiken), diameter in acht nemen, zie tabel 1 respectievelijk 2.

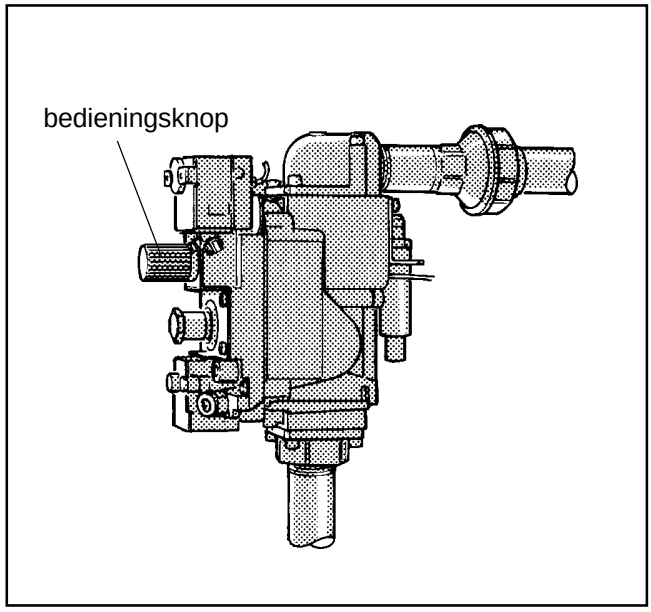

Afb. 1

- Waakvlamleiding aan de koppeling van de waakvlambrander losdraaien (afb.2).
- Waakvlaminspuiters verwisselen, kennummer in acht nemen.
  Kennummer - vloeibaar gas: 42.
- Bij het opnieuw monteren in omgekeerde volgorde als bij het demonteren te werk gaan.
- De sticker van vloeibaar gas op het typeplaatje van de ketel kleven.
- Verwijderde delen bewaren!
- Inbedrijfstellingswerkzaamheden 1 tot en met 9 uitvoeren en het inbedrijfstellingsprotocol invullen (zie Montage-en onderhoudsvoorschrift).

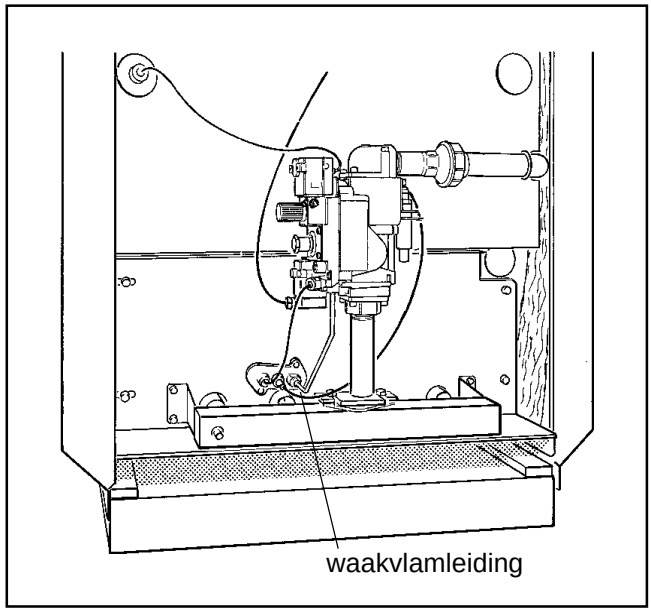

Afb. 2

G 234 XZ TH			
Ketelgrootte	Aantal inspuiters	Diameter van de inspuiters	
		aardgas	vloeibaar gas
38	3	3,60	2,10
44	3	3,60	2,15
50	4	3,60	2,10
55	4	3,50	2,15
64	4	3,90	2,35

Tabel 1: diameter van de inspuiters in mm

G 334 XZ TH			
Ketelgrootte	Aantal inspuiters	Diameter van de inspuiters	
		aardgas	vloeibaar gas
73	5	3,70	2,20
92	6	3,80	2,25
116	7	3,90	2,35
132	8	3,90	2,35

Tabel 2: diameter van de inspuiters in mm

G 234 XZ TH				
Ketelgrootte	Inspuiterdruk bij een gastemperatuur van 15°C en bij 1013 mbar			
	aardgas Es (G 20) mbar*	aardgas Ei (G 25) mbar *	vloeibaar gas mbar *	
			P (G 31)	B (G 30)
38	8,7	11,0	31,0	23,7
44	10,7	13,7	32,0	24,4
50	8,1	10,4	30,8	23,5
55	11,0	14,0	31,8	24,3
64	9,1	11,5	31,2	23,8

Tabel 3: Inspuiterdruk

G 334 XZ TH				
Ketelgrootte	Inspuiterdruk bij een gastemperatuur van 15°C en bij 1013 mbar			
	aardgas Es (G 20) mbar*	aardgas Ei (G 25) mbar *	vloeibaar gas mbar *	
			P (G 31)	B (G 30)
73	9,7	12,3	31,2	24,3
92	9,5	12,1	31,2	24,3
116	9,8	12,5	31,2	24,3
132	9,8	12,5	31,2	24,3

Tabelle 4: Inspuiterdruk

* Nominale branderdruk bij een nominale voordruk van 20 mbar bij Es, 25 mbar bij Ei en 37 mbar bij vloaibaar gas

Wijzigingen voorbehouden!