Montagevoorschrift

Aansluitset
Twin Tube DN 20

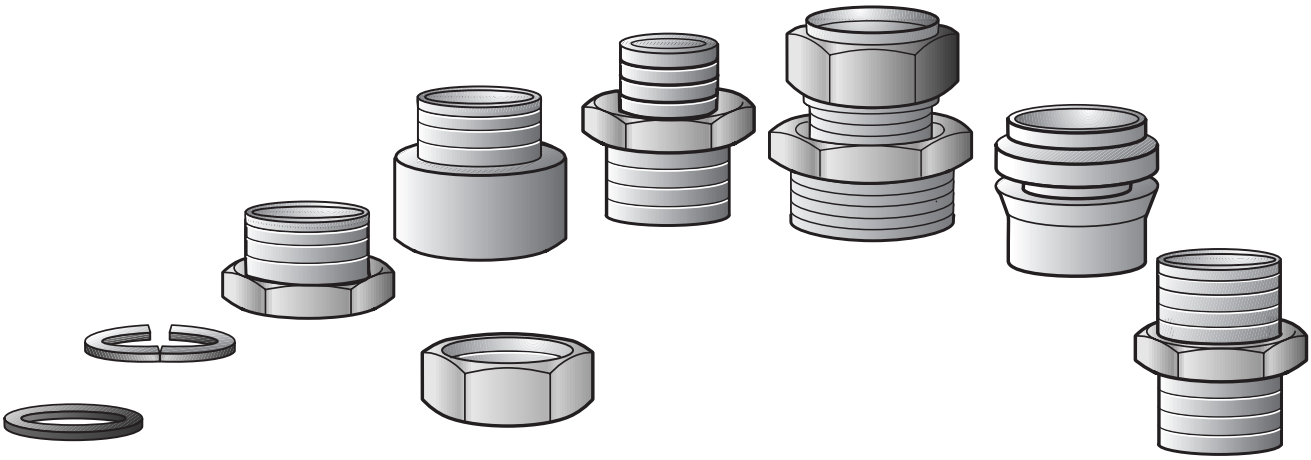

Inhoudsopgave

1 Leveringsomvang **3**

2 Montage **4**

2.1 Twin Tube DN 20 bij collectoren met schroefaansluitingen monteren **5**

2.2 Twin Tube DN bij collectoren met aansluitstukken voor flexibele leidingen monteren . **6**

2.3 Collectoren aan het compleetstation aansluiten **7**

2.4 Compleetstation aan de boiler (R¾- of R1-aansluitingen) aansluiten **10**

2.5 Verleng de Twin Tube DN 20 – flexibele inox leiding **11**

1 Leveringsomvang

- Controleer, vooraleer u met de montagewerkzaamheden begint, of alle onderdelen die opgesomd zijn in de leveringsomvang, daadwerkelijk voorhanden zijn.

Onderdelen van de leveringsomvang (afb. 1)

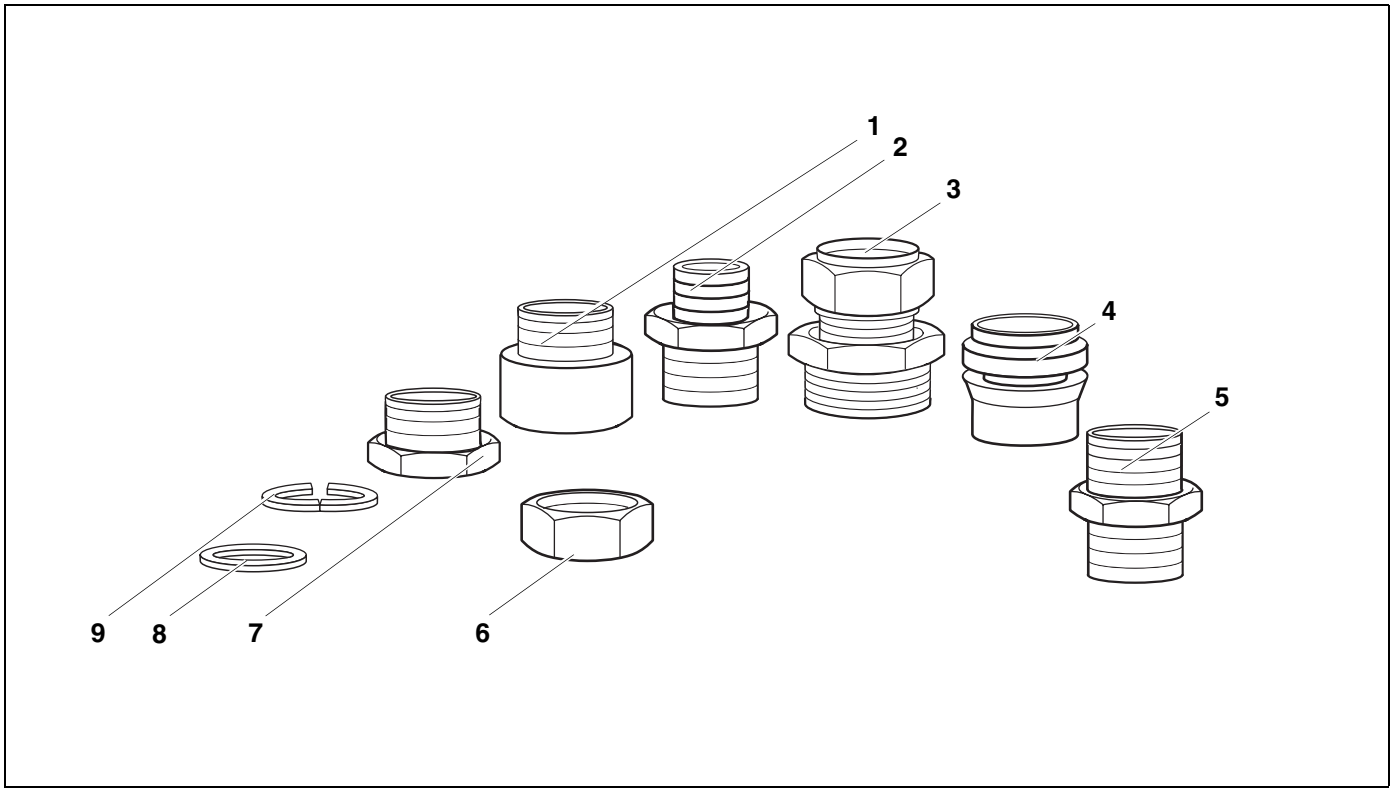

Afb. 1 Aansluitset Twin Tube DN 20

Pos. 1:	Overgang Rp1 × R1 (messing)	2 ×
Pos. 2:	Verloopstuk R¾ × R1 (messing)	2 ×
Pos. 3:	Rechte klemringschroefkoppeling R1 × 22 mm	4 ×
Pos. 4:	Verloopstuk 22 mm × 18 mm	4 ×
Pos. 5:	Dubbele nippel R1 (messing)	1 ×
Pos. 6:	Wartelmoer Rp1	8 ×
Pos. 7:	Verloopstuk Rp¾ × R1 (messing)	3 ×
Pos. 8:	Dichting	8 ×
Pos. 9:	Klemschijf	8 ×

2 Montage

Met behulp van de aansluitset kunnen de verbindingen tussen de afzonderlijke componenten van de zonne-installatie gemaakt worden.

AANWIJZING VOOR DE GEBRUIKER

Voor de montage en de werking van de installatie moeten de plaatselijke normen en richtlijnen in acht genomen worden!

AANWIJZING VOOR DE GEBRUIKER

De aansluitset Twin Tube vormt een aanvulling op de montageset van de zonnecollectoren. Alle belangrijke veiligheidsaanwijzingen voor de montage van de Twin Tube-set bevinden zich in het montagevoorschrift van de zonnecollectoren.

AANWIJZING VOOR DE GEBRUIKER

De flexibele inox leiding moet op de juiste lengte gebracht worden.
Op welke manier aan de flexibele inox leidingen afdichtingsvlakken aangebracht moeten worden, staat beschreven in het montagevoorschrift "Twin Tube DN 20".

2.1 Twin Tube DN 20 bij collectoren met schroefaansluitingen monteren

Aan het einde van de aanvoer- en retourleiding (flexibele inox leiding) van het collectorveld bevindt zich telkens een klemringschroefkoppeling R¾ × 18 mm. Teneinde de Twin Tube DN 20 te kunnen monteren, moeten eerst de klemringen verwijderd worden.

- Verwijder de twee klemringen, die zich aan de aanvoer- en retourleiding bevinden.

AANWIJZING VOOR DE GEBRUIKER

De aansluitingen voor aanvoer en retour worden op dezelfde wijze geïnstalleerd. De montage wordt getoond aan de hand van de aanvoeraansluiting.

SCHADE AAN DE INSTALLATIE

door ondichte schroefkoppelingen.

OPGELET!

- Let er bij de montage op, dat de dichtingen en de klemschijven correct gemonteerd zijn.

Monteer de flexibele inox leiding aan de aanvoer- en retouraansluiting

- Plaats de dichtingen (afb. 2, **pos. 2 en 4**) zoals aangegeven op de tekening.
- Schroef het verloopstuk R¾ × R1 (afb. 2, **pos. 3**) in de wartelmoer van de aansluitleiding (afb. 2, **pos. 1**).
- Schroef de aan de flexibele inox leiding (afb. 2, **pos. 7**) voorgemonteerde wartelmoer Rp1 (afb. 2, **pos. 6**) op het verloopstuk R¾ × R1 (afb. 2, **pos. 3**).

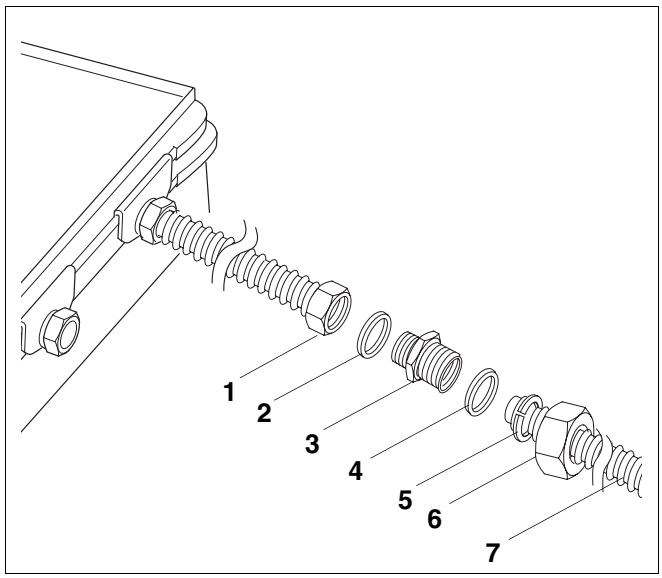

Afb. 2 Monteer de flexibele inox leiding aan de aanvoeraansluiting

Pos. 1: *Wartelmoer van de aansluitleiding*

Pos. 2: *Dichting*

Pos. 3: *Verloopstuk R¾ × R1*

Pos. 4: *Dichting*

Pos. 5: *Klemschijf*

Pos. 6: *Voorgemonteerde wartelmoer Rp1*

Pos. 7: *Flexibele inox leiding*

2.2 Twin Tube DN bij collectoren met aansluitstukken voor flexibele leidingen monteren

Monteer de flexibele inox leiding aan de aanvoer

Bij elk collectorveld hoort een basisset voor leidingen. Die bevat een luchtafscheider met ontluchter, die voorzien is van twee draadboringen Rp¾.

- Schroef het verloopstuk R¾ × R1 (afb. 3, **pos. 2**) in de luchtafscheider met de ontluchter (afb. 3, **pos. 1**).
- Plaats de dichting (afb. 3, **pos. 3**) zoals aangegeven op de tekening.
- Schroef de aan de flexibele inox leiding (afb. 3, **pos. 6**) voorgemonteerde wartelmoer Rp1 (afb. 3, **pos. 5**) op het verloopstuk R¾ × R1 (afb. 3, **pos. 2**).

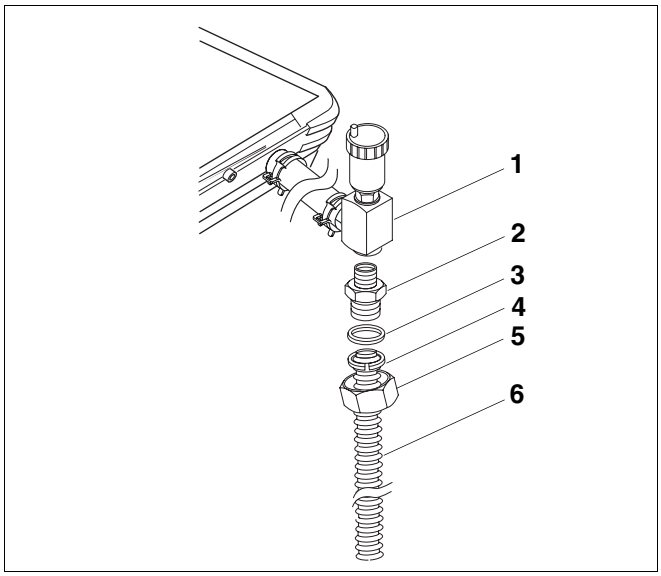

Afb. 3 Monteer de flexibele inox leiding aan de aanvoer

Pos. 1: *Luchtafscheider met ontluchter*

Pos. 2: *Verloopstuk R¾ × R1*

Pos. 3: *Dichting*

Pos. 4: *Klemschijf*

Pos. 5: *Voorgemonteerde wartelmoer Rp1*

Pos. 6: *Flexibele inox leiding*

Monteer de flexibele inox leiding op de retour

- Schroef het verloopstuk Rp¾ × R1 (afb. 4, **pos. 2**) aan het aansluitstuk voor flexibele leiding R¾ (afb. 4, **pos. 1**).
- Plaats de dichting (afb. 4, **pos. 3**) in de voorgemonteerde wartelmoer Rp1 (afb. 4, **pos. 5**).
- Schroef de aan de flexibele inox leiding (afb. 4, **pos. 6**) voorgemonteerde wartelmoer Rp1 (afb. 4, **pos. 5**) aan het verloopstuk Rp¾ × R1 (afb. 4, **pos. 2**).

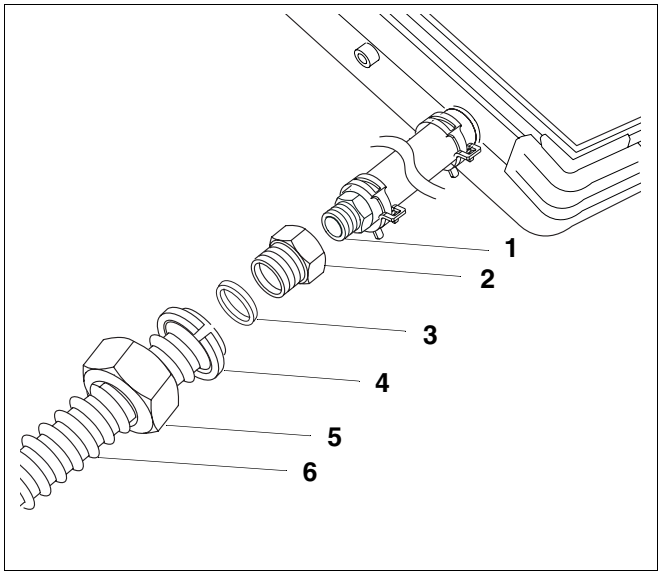

Afb. 4 Monteer de flexibele inox leiding aan de retour

Pos. 1: *Aansluitstuk voor flexibele leiding R¾*

Pos. 2: *Verloopstuk Rp¾ × R1*

Pos. 3: *Dichting*

Pos. 4: *Klemschijf*

Pos. 5: *Voorgemonteerde wartelmoer Rp1*

Pos. 6: *Flexibele inox leiding*

2.3 Collectoren aan het compleetstation aansluiten

Vooraleer u de Twin Tube DN 20 aan het compleetstation aansluit, moet u ter plaatse vaststellen welke aansluitingen aan het compleetstation voorhanden zijn.

Er kunnen ter plaatse twee verschillende aansluitgroottes voorhanden zijn:

a) klemringschroefkoppeling 18 mm

b) klemringschroefkoppeling 22 mm

AANWIJZING VOOR DE GEBRUIKER

Teneinde een verbinding te kunnen maken tussen de flexibele inox leidingen en het compleetstation, moet, afhankelijk van de grootte van de diameter van de klemringschroefkoppeling (compleetstation) een geschikte CU-leiding geplaatst worden (Ø 18 mm of Ø 22 mm, ca. 8–10 cm lang).

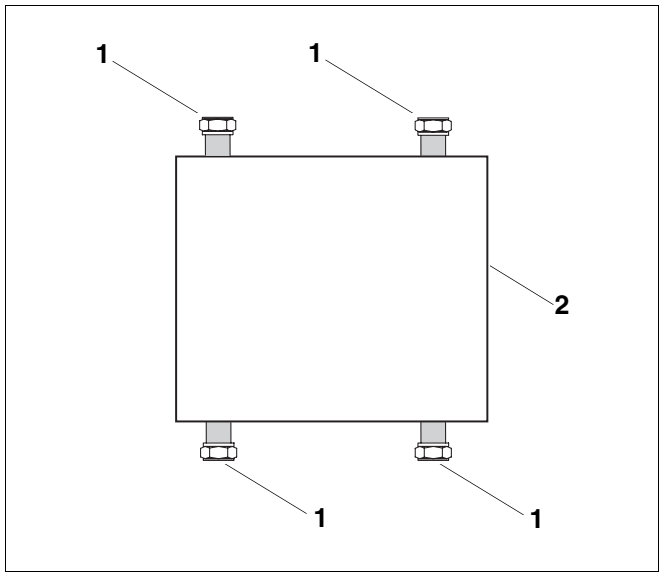

Afb. 5 Stel de aansluitgrootte vast

Pos. 1: *Aansluitingen van het compleetstation*

Pos. 2: *Compleetstation*

a) bij klemringschroefkoppeling 18 mm

- Plaats de dichting (afb. 6, **pos. 3**) in de voorgemonteerde wartelmoer Rp1 (afb. 6, **pos. 2**).
- Schroef de rechte klemringschroefkoppeling R1 × 22 mm (afb. 6, **pos. 4 en 6**) aan de voorgemonteerde wartelmoer Rp1 (afb. 6, **pos. 2**) van de flexibele inox leiding (afb. 6, **pos. 1**).
- Houd de voorgemonteerde wartelmoer Rp1, (afb. 6, **pos. 2**) met de rechte-klemringschroefkoppeling R1 × 22 mm, (afb. 6, **pos. 4**) tegen met behulp van een geschikte steeksleutel.
- Vervang de klemring 22 mm van de klemringschroefkoppeling (afb. 6, **pos. 9**) door het verloopstuk 22 × 18 mm (afb. 6, **pos. 5**).
- Breng de Cu-leidingen Ø 18 mm (afb. 6, **pos. 7**) op de juiste lengte, teneinde ze 2–3 cm in de klemringschroefkoppelingen (afb. 6, **pos. 4, 8 en 6)** te kunnen schuiven.
- Schuif de Cu-leidingen, die op de juiste lengte gebracht zijn, Ø 18 mm (afb. 6, **pos. 7**) helemaal tot aan de aanslag in de klemringaansluitingen. Het verloopstuk 22 × 18 mm (afb. 6, **pos. 5**) moeten de Cu-leidingen Ø 18 mm volledig omsluiten.
- Schroef de klemringschroefkoppelingen vast.

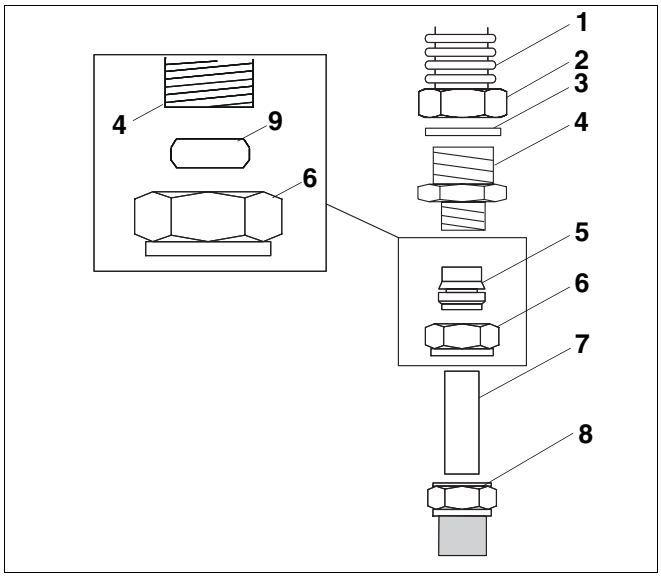

Afb. 6 Aansluiting Twin Tube DN 20 op klemringschroefkoppeling 18 mm

Pos. 1: *Flexibele inox leiding*

Pos. 2: *Voorgemonteerde wartelmoer Rp1*

Pos. 3: *Dichting*

Pos. 4: *Rechte-klemringschroefkoppeling R1 × 22 mm*

Pos. 5: *Verloopstuk 22 × 18 mm*

Pos. 6: *Wartelmoer Rp1 van de rechte klemringschroefkoppeling R1 × 22 mm*

Pos. 7: *Cu-leiding Ø 18 mm*

Pos. 8: *Aansluiting (compleetstation)*

Pos. 9: *Klemring 22 mm*

b) bij klemringschroefkoppeling 22 mm

- Plaats de dichting (afb. 7, **pos. 3**) in de voorgemonteerde wartelmoer Rp1 (afb. 7, **pos. 2**).
- Schroef de de rechte klemringschroefkoppeling R1 × 22 mm (afb. 7, **pos. 4**) aan de voorgemonteerde wartelmoer Rp1 (afb. 7, **pos. 2**) van de flexibele inox leiding (afb. 7, **pos. 1**).
- Houd de voorgemonteerde wartelmoer Rp1, (afb. 7, **pos. 2**) met de rechte klemringsschroefkoppeling R1 × 22 mm, (afb. 7, **pos. 4**) tegen met behulp van een geschikte steeksleutel.
- Breng de Cu-leidingen Ø 22 mm (afb. 7, **pos. 5**) op de juiste lengte, teneinde ze 2–3 cm in de klemringschroefkoppeling (afb. 7, **pos. 4**) te kunnen schuiven.
- Schuif de Cu-leidingen, die op de juiste lengte gebracht zijn, Ø 22 mm (afb. 7, **pos. 5**) volledig tot aan de aanslag in de klemringsschroefkoppelingen.
- Schroef de klemringschroefkoppelingen vast.

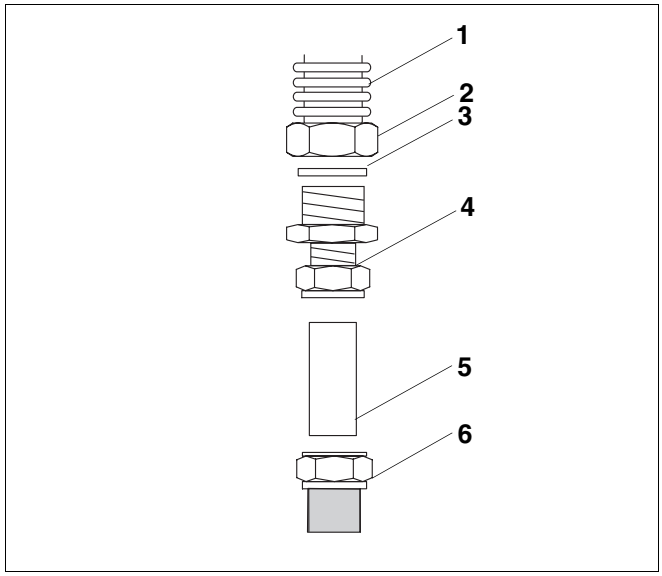

Afb. 7 Aansluiting van de Twin Tube DN 20 op de klemringschroefkoppeling 22 mm

Pos. 1: *Flexibele inox leiding*

Pos. 2: *Voorgemonteerde wartelmoer Rp1*

Pos. 3: *Dichting*

Pos. 4: *Rechte klemringschroefkoppeling R1 × 22 mm*

Pos. 5: *Cu-leiding Ø 22 mm*

Pos. 6: *Aansluiting (compleetstation)*

2.4 Compleetstation aan de boiler (R¾- of R1-aansluitingen) aansluiten

Monteer de Twin Tube DN 20 aan de boiler met R¾-aansluitingen

- Schroef het verloopstuk Rp¾ × R1 (afb. 8, **pos. 4**) op de boileraansluiting R¾, (afb. 8, **pos. 5**) om de boiler met het compleetstation te verbinden.
- Plaats de dichting (afb. 8, **pos. 3**) in de voorgemonteerde wartelmoer Rp1 (afb. 8, **pos. 2**).
- Schroef de voorgemonteerde wartelmoer Rp1 (afb. 8, **pos. 2**) van de flexibele inox leiding op de R1-draad van het verloopstuk Rp¾ × R1 (afb. 8, **pos. 4**).

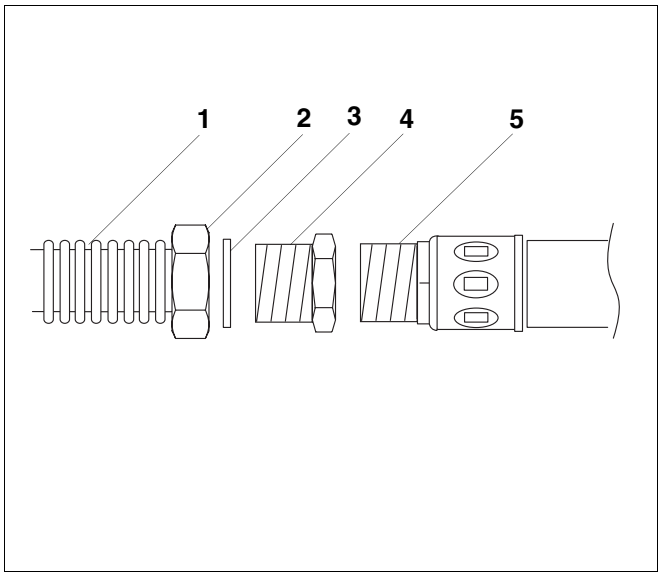

Afb. 8 Sluit de flexibele inox leidingen aan de boiler aan met R¾-aansluitingen

Pos. 1: *Flexibele inox leiding*

Pos. 2: *Voorgemonteerde wartelmoer Rp1*

Pos. 3: *Dichting*

Pos. 4: *Verloopstuk Rp¾ × R1*

Pos. 5: *Boileraansluiting R¾*

Monteer de Twin Tube DN 20 aan de boiler met R1-aansluitingen

AANWIJZING VOOR DE GEBRUIKER

De overgang Rp1 × R1 (afb. 9, **pos. 4**) wordt aan de boileraansluiting R1 (afb. 9, **pos. 5**) aangebracht om een beter afdichtingsvlak te bekomen, opdat de boileraansluiting goed afgedicht zou zijn.

- Schroef de overgang Rp1 × R1 (afb. 9, **pos. 4**) op de boileraansluiting R1 (afb. 9, **pos. 5**) teneinde de boiler met het compleetstation te verbinden.
- Plaats de dichting (afb. 9, **pos. 3**) in de voorgemonteerde wartelmoer Rp1 (afb. 9, **pos. 2**).
- Schroef de voorgemonteerde wartelmoer Rp1 (afb. 9, **pos. 2**) van de flexibele inox leiding op R1-draad van de overgang Rp1 × R1 (afb. 9, **pos. 4**).

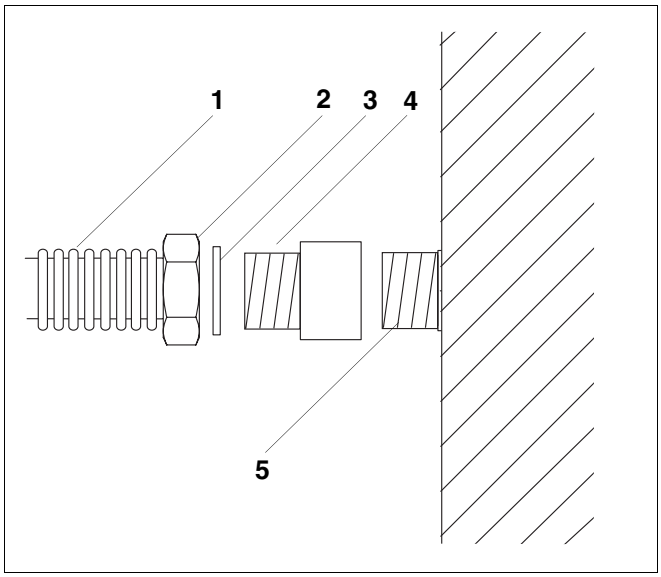

Afb. 9 Sluit de flexibele inox leiding aan de boiler aan met R1-aansluitingen

Pos. 1: *Flexibele inox leiding*

Pos. 2: *Voorgemonteerde wartelmoer Rp1*

Pos. 3: *Dichting*

Pos. 4: *Overgang Rp1 × R1*

Pos. 5: *Boileraansluiting R1*

2.5 Verleng de Twin Tube DN 20 – flexibele inox leiding

De flexibele inox leiding kan, indien nodig, met behulp van een nippel R1 (afb. 10, **pos. 4**) verlengd worden.

- Plaats de dichtingen (afb. 10, **pos. 3 en 5**) in de voorgemonteerde wartelmoeren Rp1 (afb. 10, **pos. 2 en 6**).
- Schroef de uiteinden van de flexibele inox leidingen (afb. 10, **pos. 1 en 7**) met de voorgemonteerde wartelmoeren Rp1 (afb. 10, **pos. 2 en 6**) op de R1-draad van de nippel R1 (afb. 10, **pos. 4**).

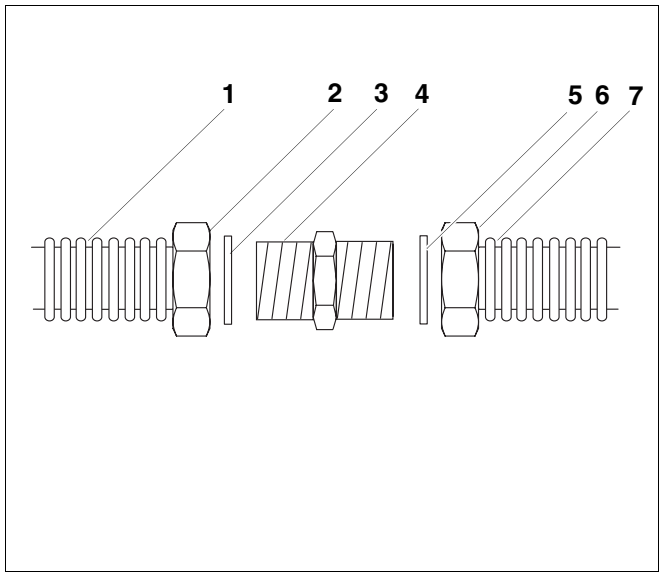

Afb. 10 Verleng de Twin Tube DN 20 flexibele inox leiding

Pos. 1: *Flexibele inox leiding*

Pos. 2: *Voorgemonteerde wartelmoer Rp1*

Pos. 3: *Dichting*

Pos. 4: *Nippel R1*

Pos. 5: *Dichting*

Pos. 6: *Voorgemonteerde wartelmoer Rp1*

Pos. 7: *Flexibele inox leiding*

Installateur: