# Montagevoorschrift

## Aansluitset Twin Tube 15
## voor collectoren
## met flexibele inox slangen, conform DIN 3021, deel 1

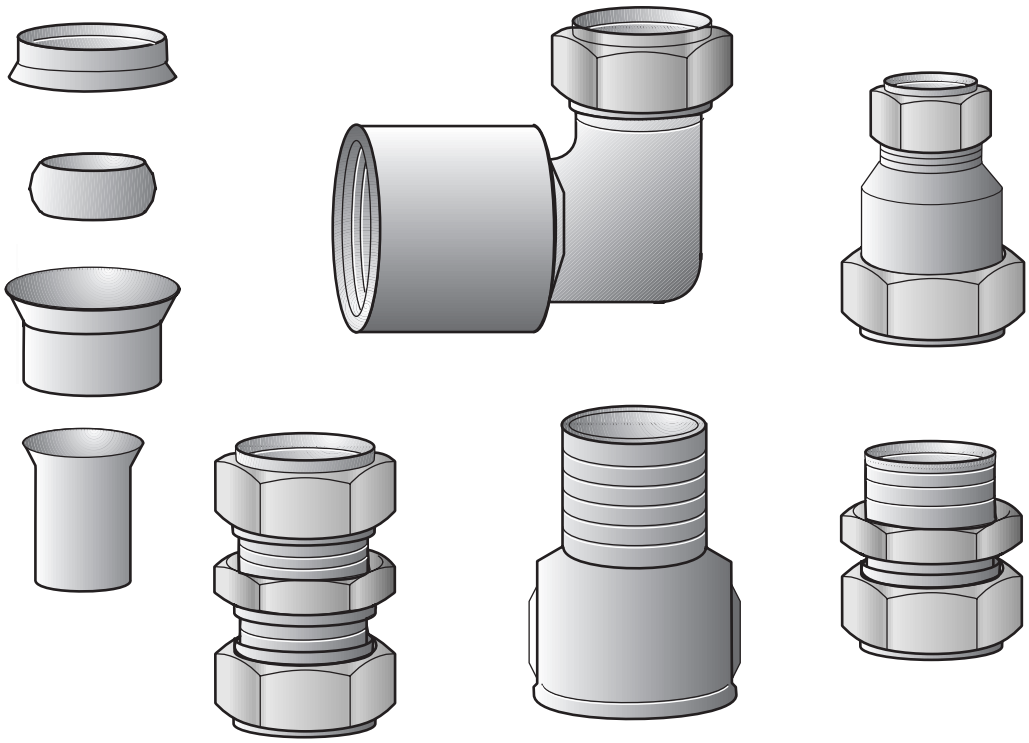

# 1 Leveringsomvang

- Controleer, vooraleer u met de montagewerkzaamheden begint, of alle onderdelen die opgesomd zijn in de leveringsomvang, daadwerkelijk voorhanden zijn.

**Onderdelen van de leveringsomvang (afb. 1)**

| | | |
|---|---|---|
| **Pos. 1:** | rechte klemringschroefkoppeling R¾ × 15 mm voor de aanvoeraansluiting aan de collector | 1 × |
| **Pos. 2:** | klemringenset, 18 mm × 15 mm | 4 × |
| **Pos. 3:** | rechte klemringschroefkoppeling Rp¾ × 15 mm voor de retouraansluiting aan de collector | 1 × |
| **Pos. 4:** | reduceermof Rp 1 × R¾ voor de verkleining van R1-aansluitingen | 2 × |
| **Pos. 5:** | rechte klemringschroefkoppeling 15 mm × 15 mm voor de verbinding of verlenging van de Twin-Tube | 2 × |
| **Pos. 6:** | haakse klemringschroefkoppeling Rp¾ × 15 mm voor de aansluiting aan de boiler | 2 × |
| **Pos. 7:** | steunhuls | 12 × |

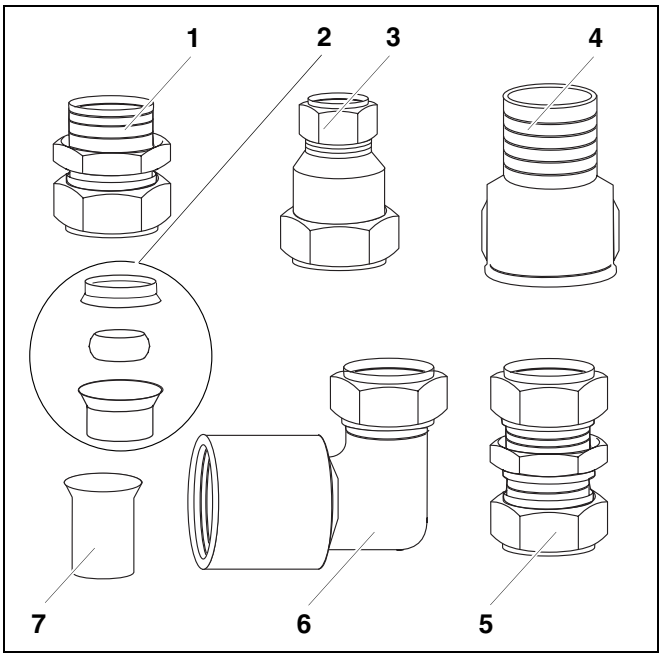


*Afb. 1 Leveringsomvang*

# 2 Montage

Bij kleinere zonne-installaties (tot 5 collectoren) kunnen voor de leidingen tussen het collectorveld, het compleetstation en de boiler Twin-Tube 15-leidingen gebruikt worden.

Met behulp van de aansluitset kunnen de afzonderlijke componenten van de zonne-installatie verbonden worden.

**AANWIJZING VOOR DE GEBRUIKER**

Voor de montage en de werking van de installatie moeten de plaatselijke normen en richtlijnen in acht genomen worden!

**AANWIJZING VOOR DE GEBRUIKER**

De aansluiset Twin-Tube vormt een aanvulling bij de montageset van de zonnecollectoren met flexibele inox slangen. Alle belangrijke veiligheidsaanwijzingen voor de montage van de Twin-Tube-set kan u in het montagevoorschrift van de zonnecollectoren vinden.

## 2.1 Monteer de klemringenset aan het compleetstation

Het compleetstation is voorzien van vier klemringschroefkoppelingen voor 18 mm Cu-leidingen. Om de de Twin-Tube 15-leidingen te kunnen monteren, moeten eerst de klemringen verwijderd worden.

**AANWIJZINGEN VOOR DE GEBRUIKER**

Ingeval de leidingen tussen het compleetstationen de boiler tot de leveringsomvang behoren, moeten enkel de bovenste schroefkoppelingen vervangen worden.

- Verwijder de vier klemringen, die zich aan de aanvoer- resp. aan de retouraansluitingen bevinden.
- Vervang de klemringen, zoals aangegeven op de tekening, door de klemringenset 18 mm × 15 mm (afb. 2, **pos. 2**).

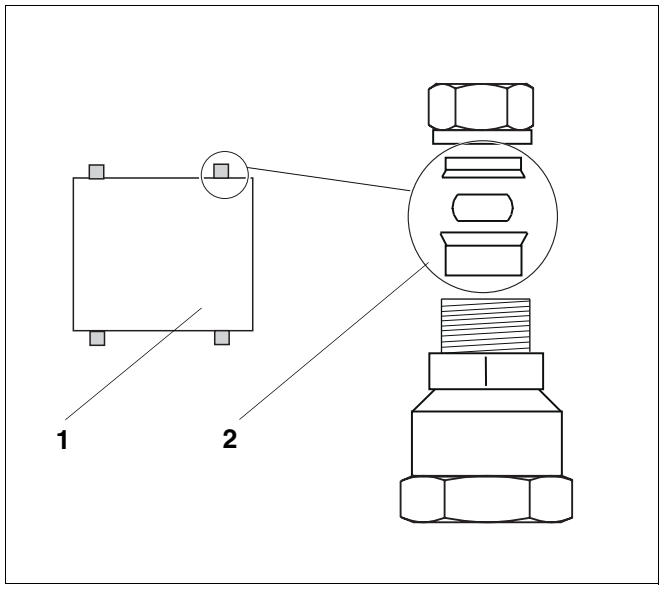


*Afb. 2 Verwijder de klemringen*

***Pos. 1:*** *compleetstation*

***Pos. 2:*** *klemringenset 18 mm × 15 mm*

## 2.2 Boiler met R¾-aansluitingen aansluiten

- Voer de aansluiting aan de boiler met behulp van een haakse klemringschroefkoppeling uit (afb. 3, **Pos. 3**).
- Schroef de haakse klemringschroefkoppeling (afb. 3, **Pos. 3**) aan de boileraansluiting (afb. 3, **Pos. 4**), teneinde de boiler met het compleetstation te verbinden.

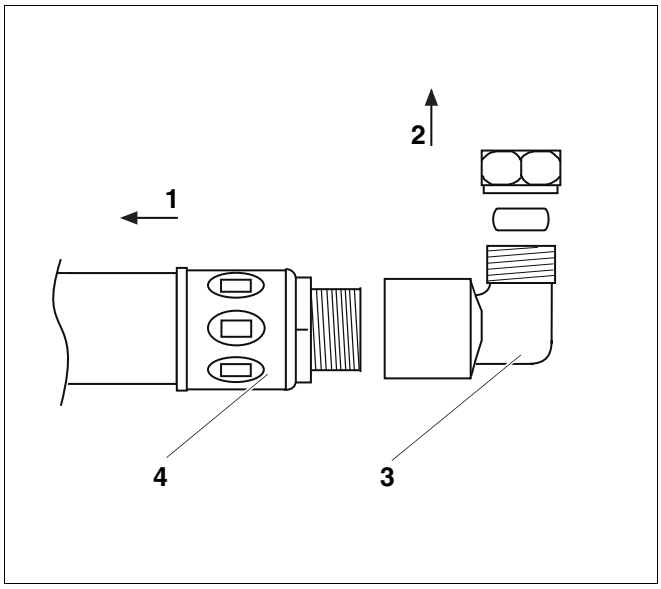


*Afb. 3 Sluit het compleetstation aan de boiler aan*

***Pos. 1:*** *naar de boiler*

***Pos. 2:*** *naar het compleetstation*

***Pos. 3:*** *haakse klemringschroefkoppeling*

***Pos. 4:*** *boileraansluiting*

## 2.3 Sluit de boiler aan met R1-aansluitingen

Bij boilers met R1-aansluitingen moeten de onderstaande handelingen uitgevoerd worden:

- Bij boilers met R1-aansluitingen moeten de reduceermof (afb. 4, **pos. 1**) en de haakse klemringschroefkoppeling (**afb. 4, pos. 2**) gemonteerd worden.

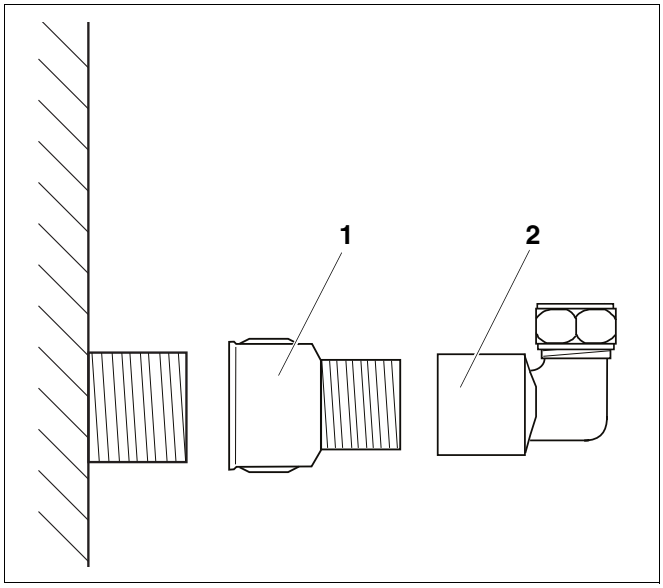


*Afb. 4 Aansluiting bij boiler met R1-aansluitingen*

***Pos. 1:*** *reduceermof*

***Pos. 2:*** *haakse klemringschroefkoppeling*

## 2.4 Monteer de rechte klemringschroefkoppeling R¾ aan de aanvoerleiding

Bij elk collectorveld hoort een basisset voor de leidingen. Die bevat een luchtafscheider met twee draadboringen Rp¾.

- Schroef de rechte klemringschroefkoppeling R¾ × 15 mm (afb. 5, **Pos. 6**) in de luchtafscheider (afb. 5, **Pos. 5**).

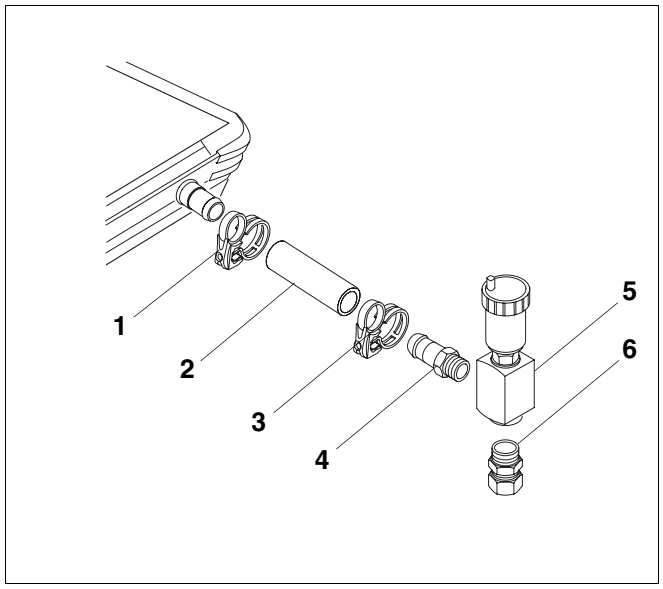


*Afb. 5 Aansluiting aan de collector*

***Pos. 1:*** *veerklemring*

***Pos. 2:*** *flexibele slang*

***Pos. 3:*** *veerklemring*

***Pos. 4:*** *flexibele slang*

***Pos. 5:*** *luchtafscheider*

***Pos. 6:*** *rechte klemringschroefkoppeling R¾ × 15 mm*

## 2.5 Monteer de klemringschroefkoppeling Rp¾ aan de retourleiding

- Schroef de flexibele slang (afb. 6, **Pos. 2**) aan de rechte klemringschroefkoppeling Rp¾ (afb. 6, **Pos. 1**).

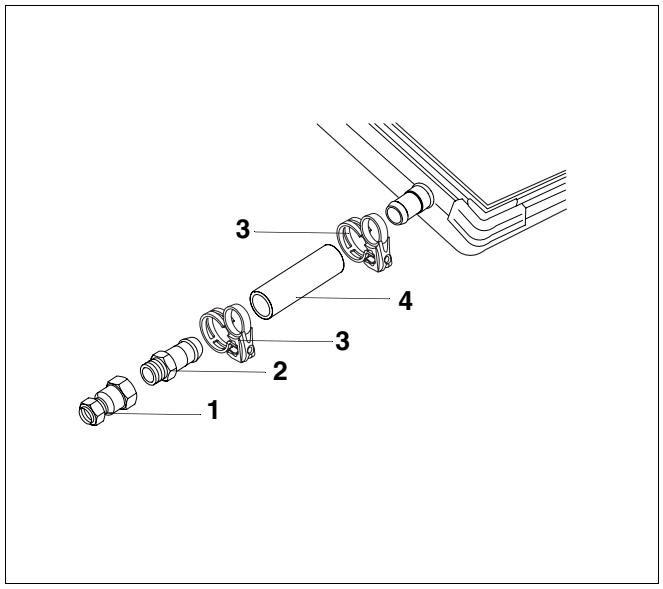


*Afb. 6 Monteer de rechte klemringschroefkoppeling Rp¾*

***Pos. 1:*** *rechte klemringschroefkoppeling Rp¾*

***Pos. 2:*** *flexibele slang*

***Pos. 3:*** *veerklemring*

***Pos. 4:*** *flexibele slang*

## 2.6 Twin-Tube 15 monteren

- Snij de Twin-Tube 15-leidingen (afb. 7, **Pos. 3**) op de juiste lengte, zodat ze 2–3 cm in de klemringschroefkoppelingen (afb. 7, **Pos. 1**) geschoven kunnen worden.

**AANWIJZING VOOR DE GEBRUIKER**

Wanneer afzonderlijke leidingstukken verlengd moeten worden, kan dat gedaan worden met behulp van de rechte klemringschroefkoppeling 15 mm × 15 mm (afb. 1, **Pos. 5**).

- Schuif de steunhulzen (afb. 7, **Pos. 2**) in de Twin-Tube 15-leidingen (afb. 7, **Pos. 3**).
- Schuif de, op de juiste lengte gebrachte, Twin-Tube 15-leidingen (afb. 7, **Pos. 3**) compleet, tot aan de aanslag, in de voorbereide klemringaansluitingen (afb. 7, **Pos. 1**). De klemringensets 18 mm × 15 mm moeten de Twin-Tube 15-leidingen helemaal omsluiten.
- Houd de wartelmoer en de klemringschroefkoppeling (afb. 7, **Pos. 1**) met behulp van de geschikte steeksleutels tegen.

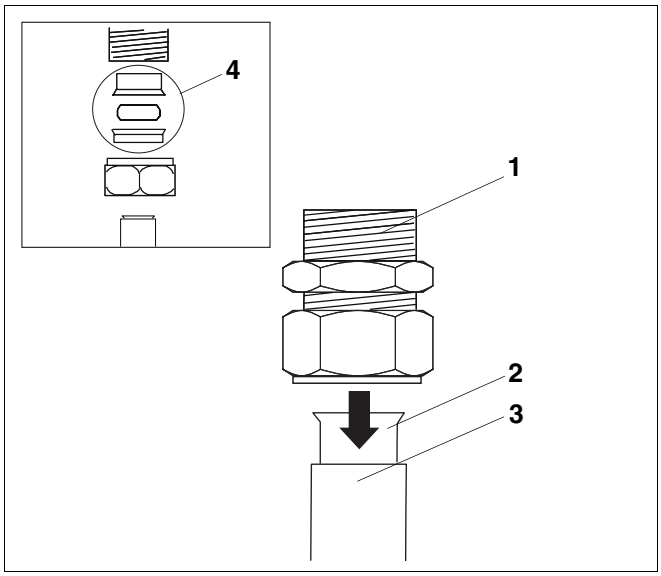


*Afb. 7 Twin-Tube 15 vastschroeven*

***Pos. 1:*** *rechte klemringschroefkoppeling*

***Pos. 2:*** *steunhuls*

***Pos. 3:*** *Twin-Tube 15*

***Pos. 4:*** *klemringenset 18 mm × 15 mm*

# Notities

Installateur: